Grove GMK6300L

Product Guide

300 t

80 m

12 - 37 m

120 m



All-Terrain Crane • AT-Kran
Grue Automotrice Routière
Grúa Todo Terreno Rapida • Gru Fuoristrada Veloci
Вездеходный подъемный кран

Contents • Inhalt • Contenu • Contenido Contenuto • Содержание

Specification 3
Technische Daten 4
Caractéristiques techniques 5
Características 6
Caratteristiche 7
Технические характеристики 8

Data • Daten • Caractéristiques • Datos • Dati • Данные 9

Dimensions • Abmessungen • Encombrement • Dimensiones • Dimensioni • Размеры 10
Counterweight • Gegengewicht • Contrepoids • Contrapesos • Contrappesi • Противовес 11

Load charts • Traglasten • Capacités de levage • Capacidades • Capacità • Таблицы грузоподъемности 12
Overview • Übersicht • Tableau synoptique • Resumen de las tablas • Tabella riassuntiva • Общие сведения 13
Working Range • Arbeitsbereiche • Diagramme de levage • Gama de trabajo
Area di lavoro • Грузовысотные характеристики 14
Telescopic Boom • Teleskopausleger • Flèche principale • Pluma telescópica
Braccio telescopico • Телескопическая стрела 15
Working Range • Arbeitsbereiche • Diagramme de levage • Gama de trabajo
Area di lavoro • Грузовысотные характеристики 22
Jib configurations • Kombination der Auslegerverlängerung • Combinaisons de l'extension treillis
Configuracíon con extensiones de pluma • Combinazioni delle prolunghe del falcone • Конфигурация стрелы 23
Swingaway (hydraulic luffing) • Klappspitze (hydraulisch wippbar) • Extension treillis (déport hydraulique)
Plumín (angulable hidráulicamente) • Falcone (brandeggio idraulico) • Удлинитель стрелы с гидравлическим изменением вылета. 24

Symbols • Symbolerklärung • Glossaire des symboles • Glosario de simbolos • Glossario dei simboli • Символы 39

Manitowoc Crane Care



Manitowoc Crane Care is the Manitowoc's unparalleled product support organisation. Manitowoc Crane Care combines all aspects of parts, service, technical documentation, technical support and training into one organisation. The program includes all of the Manitowoc's brands, which include, Potain, Grove, Manitowoc and National Crane.

For the care of your crane and the prosperity of your business, Manitowoc Crane Care is your single source for customer support. Wherever, whenever, whatever – we're there.

Manitowoc Crane Care vereint alle Serviceleistungen von Manitowoc im Produktsupport vor und nach dem Verkauf: Ersatzteile, Service, technische Dokumentation, technischer Support und Schulung, alles unter einem Dach. Dieser Service erstreckt sich auf alle Marken von Manitowoc: Potain, Grove, Manitowoc und National Crane.

Damit Ihr Kran leistungsfähig bleibt und Ihr Erfolg gesichert ist, bietet Ihnen Manitowoc Crane Care einen umfassenden Support aus einer Hand. Zu jeder Zeit, an jedem Ort, für jeden Fall – wir sind für Sie da.

Organisation hors pair dédiée au support technique des produits de Manitowoc, Manitowoc Crane Care réunit au sein d'une même entité tous les aspects du service : pièces de rechange, service après-vente, publication technique, assistance technique et formation. Ce programme s'adresse à toutes les marques de Manitowoc : Potain, Grove, Manitowoc et National Crane.

Pour assurer l'entretien de vos grues et la prospérité de votre entreprise, Manitowoc Crane Care constitue votre unique interlocuteur du service à la clientèle. Où que vous soyez, quel que soit votre besoin, vous pouvez toujours compter sur nous !

Manitowoc Crane Care, es la organización post-venta y soporte técnico de Manitowoc. Manitowoc Crane Care combina todos los aspectos de piezas de repuesto, servicio, documentación técnica, apoyo técnico y formación en un único lugar. El programa también incluye todas las ramas Manitowoc que engloba Potain, Grove, Manitowoc y National Crane.

Para el cuidado de su grúa y la prosperidad de su negocio, Manitowoc Crane Care, es la forma más sencilla de ayudarle. Donde sea y cuando sea, nosotros estamos allí.

Manitowoc Crane Care è l'ineguagliabile organizzazione di supporto di Manitowoc. Manitowoc Crane Care gestisce tutte le attività legate a pezzi di ricambio, documentazione tecnica, assistenza tecnica e formazione riunite in un unico punto di riferimento. Questo servizio è attivo per tutti i marchi di Manitowoc e precisamente Potain, Grove, Manitowoc e National Crane.

Per l'assistenza delle Vostre gru e per la redditività dei Vostri investimenti, Manitowoc Crane Care è l'insostituibile Vostra risorsa. In ogni posto, tutte le volte, per qualsiasi necessità – noi ci siamo

Manitowoc Crane Care - это не имеющая аналогов организация, входящая в Manitowoc и осуществляющая техническую поддержку продукции. Manitowoc Crane Care занимается всеми аспектами, связанными с запасными частями, услугами, технической документацией, технической поддержкой и обучением. Программа включает все торговые марки Manitowoc, в том числе, Potain, Grove, Manitowoc и National Crane.

Manitowoc Crane Care является единой точкой контактов для всех клиентов компании, где они могут получить полное обслуживание для используемых ими кранов, что, в свою очередь, обеспечит процветание их бизнеса. Мы всегда там и в тот момент, где и когда мы необходимы.

Superstructure

Boom
15,6 m to 80,0 m seven section TWIN-LOCK™ boom.
Maximum tip height 83,0 m.

Boom elevation
1 cylinder with safety valve, boom angle from -1,5° to +83°.

Load moment and independent anti-two block system
Load moment and independent anti-two block system with audio visual warning and control lever lock-out. These systems provide graphic display of boom angle, length, radius, tip height, relative load moment, maximum permissible load, load indication and warning of impending two-block condition with lock-out hoist function.

Cab
Aluminium, full vision, tiltable (approx. 20°), safety glass, adjustable operator's seat with suspension, engine-dependent hot water heater. Armrest-integrated crane controls. Ergonomically arranged instrumentation and crane operating controls.

Slewing
3 slewing gears with axial piston motors, planetary gear, automatic brake with foot operated release switch for free slew.

Counterweight
54,5 tonnes, consisting of various sections (vehicle width 3,00 m). Hydraulic removal system.

Engine
Mercedes-Benz OM926LA, diesel, 6 cylinders, water cooled, turbocharged, 210 kW (286 HP) at 2200 rpm. (80/1269 EWG - fan rigid). Max. torque: 1120 Nm at 1400 rpm. Fuel tank capacity: 300 l.
Engine emission: EUROMOT / EPA / CARB (non road).

Hydraulic system
2 separate circuits, 1 axial piston variable displacement pump (load sensing), with electronic power limiting control and 1 double gear pump for slewing. Thermostatically controlled oil cooler. Tank capacity: 1200 l.

Control system
Full electronic control of all crane movements using electrical control levers with automatic reset to zero. Integrated with the LMI and engine management system by CAN-BUS. ECOS system with graphic display. CRANE STAR Telematic system.

Hoist
Axial piston motor with planetary gear and brake. Drum rotation indicator. Hoist camera and light.

Electrical system
Three-phase alternator 28 V/80 A, 2 batteries 12 V/170 Ah.

* Optional equipment
- Bi-fold swingaway, 12/21 m - with hydraulic offset and luffing under load (5° - 40°), controlled from the crane cab.
- Lattice extension, 37 m - includes 2 x 8 m fixed, non-offsettable sections plus 12/21 m swingaway (see above).
- 2,0 m heavy duty jib (38 t max. capacity) using 4 parts of line.
- Additional 38 tonnes counterweight (total counterweight 92,5 tonnes).
- Auxiliary hoist, self rigging with counterweight.
- Engine-independent hot water heater, with engine pre-heater.
- Boom head camera.
- Boom removal kit.

Carrier

Chassis
Special 6-axle chassis, all-welded torsion-resistant box type construction in high strength steel.

Outriggers
4 double hydraulically telescoping beams with vertical cylinders and outrigger pads. Independent horizontal and vertical movement control on each side of the carrier and from the operators cab. Electronic level indicator with automatic levelling system. Working light for each outrigger beam. Outrigger pad load indicator with read out on superstructure and carrier.

Engine
Mercedes-Benz OM502LA, diesel, 8 cylinders, water cooled, turbocharged, 405 kW (551 HP) at 1800 rpm (80/1269 EWG - fan loose). Max. torque: 2600 Nm at 1300 rpm. Fuel tank capacity: 500 l (installed on superstructure).
Engine emission: EUROMOT / EPA / CARB (non road).

*Mercedes-Benz OM906LA, diesel, 6 cylinders, water cooled, turbocharged, 205kW at 2200 rpm. Max torque 1100Nm at 1400 rpm. Fuel tank capacity: 300 l. Engine emission: EUROMOT/EPA/CARB (non road)

Transmission
Allison automatic 4500 SP, 6 forward and 1 reverse speed. Transverse differential locks. Two speed transfer case with inter-axle differential lock.

Drive/Steer
12 x 6 x 12.

Axle lines
6 axle lines. 1, 4 and 5 are driven steering axle lines, the 2nd, 3rd and 6th are steering axle lines.

Suspension
MEGATRAK®. All wheels with independent hydropneumatic suspension and hydraulic lockout. Longitudinal and transverse level control with automatic on-highway levelling system. Range +170 mm/-130 mm. Active suspension control on outrigger control units.

Tyres
12 tyres, 385/95 R25 (14.00 R25).

Steering
Dual circuit, hydraulic power assisted steering with emergency steering pump. Axle lines 1, 2, 5 and 6 steer on highway (steer by wire). Separate electronic hydraulic (steer by wire) steering of the 3rd to 6th axle line for all wheel steering and crabbing.

Brakes
Service brake: pneumatic dual circuit, acting on all wheels, air dryer. Permanent brake: exhaust brake and constant throttle brake.
Parking brake: pneumatically operated spring-loaded brake acting on axle lines 2, 4, 5 and 6.

Cab
Composite designed aluminium and fibre reinforced plastic, 2-man-design, safety glass, driver seat with pneumatic suspension, engine-dependent hot water heater. Complete instrumentation and driving controls. Reversing camera system. Air condition. 12 V plug. Two strobe lights. Fire extinguisher.

Electrical system
Three-phase alternator 28 V/100A, 2 batteries 12 V/170 Ah. Lighting system and signals 24 V.

* Optional equipment
• 12 x 8 x 12 (1, 4, 5, 6 driven). • Transmission integrated hydraulic retarder. • 12 tyres, 445/95 R25 (16.00 R25). • 12 tyres, 525/80 R25 (20.5 R25) - Vehicle width 3,10 m. • Aluminium rims. • Folding bunk bed in carrier cab. • Engine-independent hot water heater, with engine pre-heater. • Engine shutdown valves (both engines).

*Further optional equipment upon request.

Technische Daten

Kranoberwagen

Teleskopausleger
Von 15,6 m bis 80,0 m ausfahrbarer, siebenteiliger TWIN-LOCK™ Ausleger. Maximale Rollenhöhe 83,0 m.

Wippwerk
1 Zylinder mit Sicherheits-Rückschlagventil.
Auslegerverstellwinkel -1,5° bis +83°.

Elektronischer Lastmomentbegrenzer und unabhängiges Hubendschalter System
Elektronischer Lastmomentbegrenzer mit hör- und sichtbarer Vorwarnung sowie automatischer Abschaltung, grafische Anzeige für tatsächliche und zulässige Belastung, Ausladung und diverse Zustände. Unabhängiges Hubendschalter-System mit Abschaltfunktion.

Krankabine
Vollsicht-**Aluminium**-Kabine, ca. 20° kippbar, Sicherheitsglas, verstellbarer Fahrersitz mit Dämpfung. In Armlehnen integrierte Kransteuereinrichtung. Ergonomisch angeordnete Steuer- und Kontrolleinrichtungen. Motorabhängige Warmwasserheizung.

Drehwerk
3 Drehwerke mit Axialkolbenmotoren, Planetengetriebe, automatische Bremse, Freischaltung über Fußtaster.

Gegengewicht
54,5 t bestehend aus mehreren Teilen (Fahrzeugbreite 3,00 m). Hydraulisches Rüstsystem.

Motor
Mercedes-Benz OM926LA, 6 Zylinder Diesel, wassergekühlt mit Abgasturbolader, 210 kW (286 PS) bei 2200 min^{-1} (80/1269/EWG Ventilator starr), max. Drehmoment 1120 Nm bei 1400 min^{-1}. Kraftstoffbehälter: 300 l. Motoremission: EUROMOT / EPA / CARB (non road).

Hydrauliksystem
2 separate Kreisläufe, 1 Axialkolben-Verstellpumpe (load sensing) mit elektronischer Grenzlastregelung und 2 Zahnradpumpen für das Drehwerk.
Thermostatisch gesteuerter Ölkühler. Tankvolumen: 1200 l Hydrauliköl.

Steuerung
Voll elektronische Steuerung aller Bewegungen mit elektrischen Kreuzsteuerhebeln mit automatischer Nullstellung, verbunden mit der LMB und dem Motormanagement System über einen CAN-BUS. ECOS System mit grafischer Anzeige. Crane Star Telematiksystem.

Hubwerk
Axialkolbenmotor mit Planetengetriebe und Bremse. Hubwerksdrehmelder. Hubwerkskamera und Beleuchtung.

Elektrische Anlage
Drehstromlichtmaschine 28 V/80 A, 2 Batterien 12 V/170 Ah.

* Zusatzausrüstung
- Doppelklappspitze 12/21 m Anlenkung 5°- 40°. Aus der Krankabine hydraulisch einstellbar und unter Teillast wippbar.
- Auslegerverlängerung, Gitterkonstruktion 37 m, bestehend aus Doppelklappspitze (siehe oben) und 2 Verlängerungsstücken zu je 8 m.
- 2,0 m Schwerlastspitze (2 rollig, max. 38 t).
- Zusatzgegengewicht 38 t (Gesamtgegengewicht 92,5 t).
- Hilfshubwerk selbstrüstend über das Gegengewicht.
- Motorunabhängige Warmwasser-Standheizung mit Motorvorwärmung.
- Auslegerkopfkamera.
- Auslegerdemontage-Set.

Kranunterwagen

Rahmen
6-Achs-Spezialfahrzeug, geschweißte, torsionssteife Kastenkonstruktion aus hochfestem Feinkornstahl.

Abstützung
4 hydraulisch doppelt teleskopierbare Schiebeträger mit Abstützzylindern und Abstützplatten, beidseitig vom Unterwagen und aus der Krankabine einzeln horizontal und vertikal steuerbar. Elektronische Niveauanzeige mit automatischer Nivellierung. Arbeitsscheinwerfer montiert am Abstützträger. Stützdruckanzeige am Unterwagen und Oberwagen.

Motor
Mercedes-Benz OM502LA, 8 Zylinder Diesel, wassergekühlt mit Abgasturbolader, 405 kW (551 PS) bei 1800 min^{-1} (80/1269/EWG Ventilator lose), max. Drehmoment 2600 Nm bei 1300 min^{-1}. Kraftstoffbehälter: 500 l (im Oberwagen montiert). Motoremission: EUROMOT / EPA / CARB (non road).

*Mercedes-Benz OM906LA, 6 Zylinder Diesel, wassergekühlt mit Abgasturbolader, 205 kW bei 2200 min^{-1}. Max. Drehmoment 1100 Nm bei 1400 min^{-1}. Kraftstoffbehälter: 300 l. Motoremission: EUROMOT / EPA / CARB (non road).

Getriebe
Allison Getriebeautomat 4500 SP, 6 Gänge vorwärts und 1 rückwärts. Querdifferentialsperren. Verteilergetriebe 2 stufig mit Längsdifferentialsperre.

Antrieb/Lenkung
12 x 6 x 12.

Achslinien
6 Achslinien, Achslinie 1, 4 und 5 gelenkt und angetrieben.
Achslinien 2, 3 und 6 gelenkt.

Federung
MEGATRAK®. Alle Räder in Einzelradaufhängung, hydropneumatische Federung und hydraulische Blockierung. Neigungsverstellung in alle Richtungen und automatische Straßenfahrtniveaueinstellung.
Federweg +170mm/-130mm. Achsanhebung an Abstützungsbedieneinheit.

Bereifung
12 Reifen, Größe 385/95 R25 (14.00 R25).

Lenkung
Zweikreis-Hydrolenkung mit Notlenkpumpe. Während der Straßenfahrt werden die 1., 2., 5. und 6. Achse (steer by wire) gelenkt. Separate elektronisch-hydraulische Lenkung der 3. bis 6. Achslinie für Allradlenkung und Krabbengang.

Bremsen
Betriebsbremse: pneumatische Zweikreisbremse, auf alle Räder wirkend, Lufttrockner. Dauerbremse: Motorklappenbremse mit Konstantdrossel. Feststellbremse: Druckluftbetätigte Federspeicherbremse auf 2., 4., 5. und 6. Achslinie wirkend.

Fahrerhaus
Aluminium-und faserverstärkte Kunststoffkombination, 2-Mann-Fahrerhaus, Sicherheitsglas, luftgedämpfter Fahrersitz, motorabhängige Warmwasserheizung. Kontroll- und Bedienungseinrichtung für Fahrbetrieb. Rückfahrkamerasystem. Klimaanlage. 12 V-Anschluß. Zwei Rundumkennleuchten. Feuerlöscher.

Elektrische Anlage
Drehstromlichtmaschine 28 V/100 A, 2 Batterien 12 V/170 Ah, Beleuchtung und Signaleinrichtung 24 V.

* Zusatzausrüstung
• 12 x 8 x 12 (1., 4., 5. und 6. Achse angetrieben). • Getriebeintegrierter hydraulischer Retarder. • 12 Reifen, Größe 445/95 R25 (16.00 R25). • 12 Reifen, Größe 525/80 R25 (20.5 R25) - Fahrzeugbreite 3,10 m. • Aluminiumfelgen. • Klappliege im Fahrerhaus. • Motorunabhängige Warmwasser-Standheizung mit Motorvorwärmung. • Lufteinlassabsperrventil (AMOT).

*Weitere Zusatzausrüstungen auf Anfrage.

Superstructure

Flèche
Flèche sept éléments de 15,6 m à 80,0 m, à télescopage TWIN-LOCK™.
Hauteur maximum de tête de flèche 83,0 m.

Relevage
1 vérin avec clapet anti-retour, angle de relevage de - 1,5° à +83°.

Contrôleur d'état de charge et dispositif de fin de course haute crochet indépendant
Equipements électroniques de contrôle de charge et de fin de course haute crochet indépendants avec dispositifs de signalisation sonore et visuelle et de coupure des mouvements. Affichage graphique d'angle et de longueur de flèche, de portée, de hauteur de tête de flèche, de moment relatif, de charge maximum autorisée, d'état de charge et d'approche de fin de course haute crochet avec coupure du mouvement de montée de treuil.

Cabine
Cabine **Aluminium,** inclinable (angle d'inclinaison environ 20°), largement vitrée, avec vitrage de sécurité, hydraulique suspendu et chauffage à eau chaude alimenté par le moteur. Disposition ergonomique des commandes de grue intégrées dans les accoudoirs et de l'instrumentation.

Orientation
Dispositif d'orientation triple avec moteurs hydrauliques à pistons axiaux, frein à serrage automatique et commande d'orientation libre au pied.

Contrepoids
Contrepoids modulaire de 54,5 t (largeur du véhicule 3,00 m). Système de dépose hydraulique.

Moteur
Moteur Diesel Mercedes-Benz OM926LA, 6 cylindres suralimenté, refroidi par eau et développant 210 kW (286 CV) à 2200 min^{-1}. (80/1269 EWG - ventilateur en prise directe). Couple maxi 1120 Nm à 1400 min^{-1}. Capacité du réservoir : 300 l. Conformité aux normes de pollution EUROMOT / EPA / CARB (tout terrain).

Système hydraulique
2 circuits indépendants, 1 pompe à pistons axiaux avec système (load sense) de contrôle de charge et 1 pompe double à engrenages pour l'orientation. Refroidisseur d'huile à commande thermostatique. Capacité du réservoir : 1200 l.

Commande
Commandes de grue électroniques par manipulateurs électriques avec retour au neutre automatique. Ces commandes sont reliées au contrôleur d'état de charge et au dispositif de gestion du moteur thermique par système CAN-BUS. Système ECOS avec affichage graphique. Crane Star, système télématique.

Treuil de levage
Treuil avec tambour rainuré, réducteur à planétaires, frein multidisque, moteur à pistons axiaux et indicateur de rotation. Caméra et éclairage du treuil.

Installation électrique
Alternateur triphasé 28 V/80 A et 2 batteries 12 V/170 Ah.

* Equipements optionnels
- Extension treillis à repliage latéral double de 12/21 m - avec déport hydraulique et inclinaison sous charge (5°- 40°), commandés depuis la cabine.
- Extension treillis de 37 m constituée d'extensions treillis double de 12/21 m plus deux éléments intermédiaires de 8 m.
- Extension treillis 2,0 m, 2 réas, pour levages lourds (max. 38 t).
- Contrepoids supplémentaire de 38 t (Contrepoids total 92,5 t).
- Treuil auxiliaire, auto-câblage avec contrepoids.
- Chauffage auxiliaire à eau chaude indépendant avec dispositif de préchauffage moteur.
- Caméra de tête de flèche.
- Equipement de dépose de flèche.

Porteur

Châssis
Porteur spécial, « 6 lignes d'essieux », mécanosoudé, type caisson, en acier à haute limite élastique.

Calage
4 poutres à télescopage hydraulique, avec vérins et patins d'appui. Commande indépendante des mouvements verticaux et horizontaux sur les deux côtés du porteur et depuis la cabine de l'opérateur. Indicateur de mise à niveau électronique avec système de mise à niveau automatique. Projecteur de travail sur les bras de télescopage. Indicateur de charge des patins d'appui avec mesure affichée sur la superstructure et le châssis.

Moteur
Moteur Diesel Mercedes-Benz OM502LA, 8 cylindres suralimenté, refroidi par eau et développant 405 kW (551 CV) à 1800 min^{-1} (80/1269 EWG - ventilateur débrayable). Couple maxi 2600 Nm à 1300 min^{-1}. Capacité du réservoir : env. 500 l. embarqué sur la superstructure. Conformité aux normes de pollution EUROMOT / EPA / CARB (tout terrain).

*Moteur Diesel Mercedes-Benz OM906LA, 6 cylindres suralimenté, refroidi par eau et développant 205 kW à 2200 min^{-1}. Couple maxi 1100 Nm à 1400 min^{-1}. Capacité du réservoir : env. 300 l. Conformité aux normes de pollution EUROMOT / EPA / CARB (tout terrain).

Boîte de vitesses
Boîte de vitesses automatique Allison 4500 SP. 6 rapports de marche avant et 1 rapport de marche arrière. Différentiel inter-roues. Boîte de transfert avec verrouillage longitudinal du différentiel.

Direction/Transmission
12 x 6 x 12.

Lignes d'essieux
6 lignes d'essieux. Lignes d'essieux 1, 4, et 5 directrices et motrices, lignes d'essieux 2, 3 et 6 directrices.

Suspension
Suspension hydropneumatique à roues indépendantes MEGATRAK® et dispositif de verrouillage. Commandes de mise à niveau longitudinal et transversal. Dispositif de mise à niveau automatique en position route. Débattement: +170 mm/-130 mm. Contrôle de suspension actif sur les unités de commande de calage.

Pneumatiques
12 pneumatiques 385/95 R25 (14.00 R25).

Direction
Direction assistée à double circuit et pompe de secours. Lignes d'essieux 1, 2, 5 et 6 directionnelles sur route (direction par câble). Direction hydraulique et électronique indépendante (direction par câble) direction indépendante pour les lignes d'essieux 3 et 6 pour réduction du diamètre de braquage et déplacement latéral (marche en crabe).

Freins
Frein de service pneumatique à double circuit agissant sur toutes les roues. Dessiccateur. Ralentisseur par clapet sur échappement et décalage de la distribution. Frein de stationnement à ressorts commandé pneumatiquement agissant sur les lignes d'essieux 2, 4, 5 et 6.

Cabine
Plastique renforcé par fibre de verre et aluminium. Cabine bi-place avec vitrage de sécurité, suspension pneumatique suspendu, chauffage à eau chaude alimenté par le moteur et instrumentation complète pour le contrôle et la conduite de la machine. Caméra de recul. Air conditionné. Batterie 12 V. Deux éclairages troboscopiques. Extincteur.

Installation électrique
Alternateur triphasé 28 V/100 A et 2 batteries 12 V/170 Ah, équipement d'éclairage et de signalisation routière : 24 V.

* Equipements optionnels
• Configuration 12 x 8 x 12 (1, 4, 5, 6, motrices). • Ralentisseur hydraulique intégré au système de transmission. • 12 pneumatiques 445/95 R25 (16.00 R25).
• 12 pneumatiques 525/80 R25 (20.5 R25) - Largeur du véhicule 3,10 m. • Jantes aluminium. • Banquette repliable dans la cabine porteur. • Chauffage auxiliaire à eau chaude indépendant avec dispositif de préchauffage moteur. • Clapets de coupure d'air pour les 2 moteurs.

* Autres équipements optionnels sur demande.

Características

Superestructura

Pluma
De 15,6 m a 80,0 m siete tramos de telescopaje TWIN-LOCK™.
Altura máxima en punta 83,0 m.

Elevación de pluma
Un cilindro con válvula de seguridad. Angulo de pluma desde -1,5° hasta +83°.

Sistema Indicador del Momento de Carga y de Final de Carrera del Gancho
Sistema Indicador del Momento de Carga y de Final de Carrera del Gancho, con alarma audio-visual y bloqueo automático de las palancas. Este sistema incluye pantalla gráfica con indicación de ángulo de pluma, longitud, radio, altura de cabeza de pluma, momento de carga relativo, carga máxima permisible, carga real y alarma de fin de carrera del gancho con bloqueo del movimiento de elevación.

Cabina
De **Aluminio** basculable (aprox. 20°), amplia visibilidad, cristales de seguridad, asiento del operador ajustable y con hidráulica suspensión. Calefacción dependiente del motor por agua caliente. Controles de la grúa integrados en el apoya-brazos. Controles de operación de la grúa e instrumentación ergonómicamente situados.

Giro
Tres reductores de giro con motores de pistón axial, engranaje planetario, freno automático con interruptor de desconexión accionado por pedal para giro libre.

Contrapeso
De 54,5 Tm, compuesto de varios bloques (Anchura del vehículo: 3,00 m). Sistema hidráulico para desmontaje.

Motor
Diesel Mercedes Benz OM926LA, 6 cilindros, refrigerado por agua, turbo-alimentado, 210 Kw (286 PS) a 2200 r.p.m. (80/1269 EWG - ventilador fijo). Par máximo: 1120 Nm a 1400 r.p.m. Capacidad del depósito de combustible: 300 l.
Emisión de gases: Según normas EUROMOT / EPA / CARB (fuera de carretera).

Sistema hidráulico
2 circuitos separados, 1 bomba variable de desplazamiento con pistones axiales (con sensor de carga), con control electrónico de limitación de potencia y 1 bomba de doble marcha para la rotación. Refrigerador del aceite controlado por termostato. Capacidad del depósito: 1200 l.

Sistema de control
Control completamente electrónico de todos los movimientos de la grúa, usando palancas de control eléctrico con retorno automático a cero. Integrado con el Limitador de Cargas y el sistema de control del motor por un equipo "CAN-BUS". Sistema ECOS con indicador gráfico. Crane star, sistema telematico.

Cabrestante
Motor de pistón axial con engranaje planetario y freno. Indicador de rotación del tambor. Luz y cámara de cabrestante.

Sistema eléctrico
Trifásico con alternador 28 V/80A, dos baterías de 12 V/170 Ah.

* Equipos opcionales
- Plumín articulado en 2 secciones, 12/21 m - con angulación fija y variable, con carga (5°- 40°) de accionamiento hidráulico.
- Extensión de pluma, de celosía, de 37 m incluyendo el plumín de 12/21 m (el de arriba) más 2 extensiones de 8 m.
- Plumín de 2,0 m con 2 poleas para cargas pesadas (máx. 38 t).
- Contrapeso adicional de 38 Tm. (Contrapeso total 92,5 Tm.)
- Cabrestante auxiliar, reglaje autónomo con contrapeso.
- Calefacción independiente del motor por agua caliente, con precalentamiento del motor.
- Cámara principal de pluma.
- Kit de retirada de la bomba.

Chasis

Bastidor
Chasis especial de seis ejes de construcción soldada tipo cajón, resistente a la torsión, en acero de alta resistencia.

Estabilizadores
Cuatro vigas telescópicas hidráulicas con cilindros verticales y placas de apoyo. Controles independientes para los movimientos horizontales y verticales, con controles en ambos lados del chasis y desde la cabina del operador. Indicador de nivel electrónico con sistema de nivelación automática. Luz de trabajo en cada estabilizador. Indicador de carga de la plataforma del estabilizador con lectura de superestructura y chasis.

Motor
Diesel Mercedes Benz OM502LA, 8 cilindros, refrigerado por agua y turbo-alimentado, 405 Kw (551 PS) a 1800 r.p.m. (80/1269 EWG - ventilador desconectado), par máximo: 2600 Nm, a 1300 r.p.m. Capacidad del Depósito de Combustible: 500 litros montado en la superestructura. Emisión de gases: Según normas EUROMOT / EPA / CARB (fuera de carretera).
*Diesel Mercedes Benz OM906LA, 6 cilindros, refrigerado por agua y turbo-alimentado, 205 Kw a 2200 r.p.m. Par máximo: 1100 Nm, a 1400 r.p.m. Capacidad del depósito de Combustible: 300 litros. Emisión de gases: Según normas EUROMOT / EPA / CARB (fuera de carretera).

Transmisión
ALLISON automática 4500 SP, 6 velocidades adelante y 1 atrás. Candado de diferencial. Caja de transferencia con 2 velocidad y bloqueo diferencial entre ejes.

Tracción/Dirección
12 x 6 x 12.

Ejes
6 ejes en linea. Ejes 3, 4 y 5 motrices y directrices. Ejes 2, 3 y 6 directrices.

Suspensión
MEGATRAK®. Todas las ruedas con suspensión hidroneumática independiente y bloqueo hidráulico. Control de nivel longitudinal y transversal con sistema de nivelación automática en carretera. Desplazamiento +170 mm / -130 mm. Control de la suspensión activo en las unidades de control del estabilizador.

Neumáticos
12 neumáticos, 385/95 R25 (14.00 R25).

Dirección
Dirección servo-asistida con doble circuito con bomba de dirección de emergencia. Los ejes 1, 2, 5 y 6 son directrices para circular por carretera (dirección por cable). Dirección separada hidráulica electrónica separada (dirección por cable) de los ejes 3 y 6 para la dirección en todas las ruedas y conduccion tipo cangrejo.

Frenos
Frenos de servicio: Neumático con doble circuito, actuando sobre todas las ruedas, secador de aire. Freno contínuo: Freno sobre el escape, con estrangulamiento contínuo. Freno de Aparcamiento: Operado neumáticamente y aplicado por muelle sobre los ejes 2, 4, 5 y 6.

Cabina
Plástico reforzado de fibra y aluminio compuesto, para dos personas, cristales de seguridad, asientos del conductor y pasajero con neumática suspensión, calefacción por agua caliente del motor. Controles e instrumentación para conducción del vehículo. Sistema de cámara invertida. Aire acondicionado. Conector de 12 V. Dos luces estroboscópicas. Extintor.

Sistema eléctrico
Trifásico, alternador de 28 V/100A, 2 baterías 12 V/170 Ah. Sistema de alumbrado y señalización a 24 V.

* Equipos opcionales
• 12 x 8 x 12 (1, 4, 5, 6 motrices). • Retardador hidráulico integrado en la transmisión. • 10 neumáticos 445/95 R25 (16.00 R25). • 10 neumáticos 525/80 R25 (20.5 R25) - Anchura del vehículo: 3,10 m. • Llantas de aluminio. • Litera plegable en la cabina del chasis. • Calefacción independiente del motor por agua caliente, con precalentamiento del motor. • Válvula de apagado del motor (para ambos motores).

* Siguientes equipos bajo demanda.

Torretta

Braccio
Da 15,6 a 80,0 metri; sette sezioni con sfilamento TWIN-LOCK™.
Massima altezza in punta 83,0 metri.

Sollevamento Braccio
Un cilindro con valvola di sicurezza, angolo del braccio da -1,5° a +83°.

Limitatore di carico
Limitatore di carico e finecorsa con allarme visivo e sonoro e blocco delle leve di comando. Il sistema è provvisto di display grafico elettronico riportante l'angolo e la lunghezza del braccio, il raggio di lavoro, l'altezza di lavoro, il momento, il carico massimo ammissibile e il carico sollevato. Allarme per prevenire il fine corsa con blocco delle funzioni dell'argano. Limitatore area di lavoro di serie.

Cabina
Costruita in alluminio con grande visibilità, ribaltabile idraulicamente di circa 20° montata a sinistra, cristalli di sicurezza, parabrezza anteriore ribaltabile, porta scorrevole, aletta e tendina parasole, abbaino con tergicristallo, riscaldamento (dipendente dal motore), aria condizionata, bocchette per la ventilazione e lo sbrinamento, sedile deluxe con sospensione idraulica, poggiatesta e braccioli con joystick di controllo integrati. Strumentazione e pannello di comando disposti in maniera ergonomica, 2 faretti disposti sul frontale della cabina, estintore da 5 Kg incluso montato dentro la cabina, Stereo radio/CD player.

Rotazione
Rotazione continua a 360°, 3 riduttori planetari con motori a pistone assiali, freno automatico, freno a pedale azionabile come controllo rotazione.

Contrappeso
Da 54,5 tonnellate realizzato in 6 sezioni (larghezza 3,00 metri); sistema di allestimento idraulico.

Motore
Mercedes Benz 0M926LA diesel 6 cilindri, raffreddato ad acqua, sovralimentato, potenza 210 kW (286 HP) a 2.200 giri. Coppia max 1120Nm a 1400 giri/min.
Serbatoio gasolio da 300 l di capacità con tappo-filtro a chiave.
Emissioni gassose allo scarico nei limiti:
EUROMOT / EPA / CARB (motori non stradali).

Impianto idraulico
2 circuiti indipendenti, 1 pompa a portata variabile a pistone assiali (load sensing), con controllo elettronico della potenza e 1 pompa a doppio ingranaggio per la rotazione. Radiatore dell'olio a controllo termostatico. Capacità serbatoio olio idraulico: 1200 l.

Comandi
Controllo completamente elettronico di tutti i movimenti della gru (joystick elettronici) integrato con il sistema LMI (Limitatore di carico) e con il sistema CAN-BUS di controllo del motore. Sistema ECOS con display grafico. Crane Star™ Telematic System.

Argano
Motore a pistoni assiali con riduttore planetario e freno a dischi multipli automatico. Indicatore della rotazione dell'argano. Videocamera sull'argano con luce di lavoro inclusa.

Impianto elettrico
Alternatore trifase 28V/80 A, due batterie 12V 170Ah.

* Accessori opzionali
- Prolunga tralicciata pieghevole 12/21 metri con brandeggio idraulico (5° - 40°) controllato dalla cabina gru.
- Prolunga tralicciata da 37 metri composta dal pieghevole 12/21 metri (vedi sopra) e 2 elementi intermedi fissi da 8 metri cad.
- Jib da prefabbricati da 2,0 m con 2 carrucole (portata massima 38 t).
- Contrappeso supplementare da 38 t (contrappeso totale 92,5 t).
- Argano ausiliario automontante con il contrappeso.
- Riscaldatore diesel della cabina indipendente dal motore che funge anche da preriscaldatore del motore con timer 24 ore.
- Telecamera a colori montata sulla testa del braccio con display LCD in cabina torretta.
- Kit di rimozione del braccio.

Carro

Telaio
Telaio speciale a 6 assi completamente saldato in acciaio scatolato ad alta resistenza alla torsione.

Stabilizzatori
4 travi orizzontali telescopiche con cilindri verticali e piatti stabilizzatori. Controllo dei movimenti verticale ed orizzontale indipendente su ogni lato del carro e dalla cabina dell'operatore. Indicatore elettronico del livello, Indicatore del carico su ciascuna trave visibile dai pannelli di comando laterali del carro o dalla sovrastruttura, luci di lavoro su ciascuno stabilizzatore.

Motore
Mercedes Benz OM502LA diesel 8 cilindri raffreddato ad acqua, sovralimentato, potenza di 405 kW (551 HP) a 1800 giri (80/1269 EWG fan loose). Coppia massima 2600 Nm a 1300 giri. Capacità del serbatoio 500 litri (installato sulla sovrastruttura). Emissione gassosa allo scarico nei limiti: EUROMOT / EPA / CARB (motori non stradali).

Mercedes Benz OM906LA diesel 6 cilindri raffreddato ad acqua, sovralimentato, potenza di 205 kW a 2200 giri. Coppia massima 1100 Nm a 1400 giri. Capacità del serbatoio 300 litri. Emissione gassosa allo scarico nei limiti: EUROMOT / EPA / CARB (motori non stradali).

Cambio
Cambio automatico Allison 4500 SP, 6 marce avanti più 1 retromarcia.
Bloccaggio differenziale trasversale. Riduttore ripartitore a 2 velocità.

Trazione/Sterzo
12 x 6 x 12.

Assali
6 assi: primo, quarto e quinto sterzanti e traenti. Secondo, quarto e sesto solo sterzanti.

Sospensioni
MEGATRAK®. Tutte le ruote sono montate su sospensioni idropneumatiche indipendenti con bloccaggio idraulico. Controllo del livellamento longitudinale e trasversale con livellamento automatico per la circolazione stradale.
Corsa +170mm/-130mm. Controllo del livellamento delle sospensioni anche tramite i pannelli laterali di comando degli stabilizzatori.

Pneumatici
12 pneumatici montati in singolo 385/95 R25 (14.00 R25).

Sterzo
Doppio circuito, Servoassistito idraulicamente con pompa di emergenza. Assi 1 2 5 e 6 comandati dallo sterzo durante la marcia. Comando separato Sterzata idraulica (steer by wire) gestita elettronicamente per assi dal 3 al 6 per eseguire la sterzatura combinata e a granchio.

Freni
Freno di servizio: pneumatico a doppio circuito, agente su tutte le ruote, con essiccatore dell'aria. Freno motore, ABS. Freno di parcheggio: con molle precaricate a comando pneumatico agente sugli assi 2,4, 5 e 6.

Cabina
Design composito in alluminio e plastica rinforzata con fibre di vetro. Due posti, sedili totalmente regolabili e con sospensione pneumatica, cinture di sicurezza. Cristalli di sicurezza, impianto di riscaldamento, specchietti laterali riscaldati, tachigrafo, contachilometri, strumentazione completa per tuttte le funzioni del carro. Stereo radio/CD player, estintore da 5 Kg montato in cabina, Aria condizionata, 2 luci stroboscopiche di serie. Attacco 12V in cabina. Videocamera per la manovra in retromarcia.

Impianto elettrico
Alternatore trifase 28V/100 A, due batterie 12V 170Ah. Luci e segnali a 24 V.

* Accessori opzionali
• 12 x 8 x 12 (assi 1, 4, 5, 6 traenti.) • Retarder idraulico integrato nella trasmissione. • Ruote da 445/95 R25 (cerchione 16.00 R25). • Ruote da 525/80 R25 (cerchione 20.5 R25). • Cerchioni in alluminio. • Cuccetta ribaltabile in cabina guida. • Riscaldatore diesel della cabina indipendente dal motore che funge anche da preriscaldatore del motore con timer 24 ore. • Terzo sedile nella cabina guida. • Valvole di disinserimento del motore (per entrambi i motori). • Vano di stivaggio posteriore per l'attrezzatura di allestimento

* Altri a richiesta.

Технические характеристики

Крановая установка

Стрела
Семисекционная стрела TWIN-LOCK™ 15,6 - 80,0 м.
Максимальная высота оголовка стрелы 83,0 м.

Подъем стрелы
1 цилиндр с предохранительным клапаном, угол подъема от -1,5° до +83°.

Ограничитель грузового момента и независимая система блокировки при подъеме
Ограничитель грузового момента и ограничитель высоты подъема крюка с звуковой и визуальной сигнализацией и блокировкой органов управления. Эти системы выводят на дисплей угол наклона стрелы, длину, радиус, высоту оголовка стрелы, относительный грузовой момент, максимально допустимую нагрузку, текущую нагрузку и предупреждение о возможности перегруза, которое повлечет за собой блокировку управления краном.

Кабина
Кабина: **Алюминиевая,** с круговым обзором, наклоняемая (примерно. 20°), безосколочное стекло, регулируемое место оператора с подвеской, устройство для обогрева водой с подогревом от двигателя. Органы управления краном встроены в подлокотник. Эргономичная приборная панель и система управления краном.

Поворот
3 поворотных механизма с аксиально-поршневыми гидравлическими двигателями, планетарной передачей, автоматическим тормозом с ножным управлением поворотом.

Противовес
54,5 тонн, состоящий из различных секций (ширина крана 3,00 м). Гидравлическая система монтажа противовесов.

Двигатель
Mercedes-Benz OM926LA, дизельный, 6-цилиндровый, с водяным охлаждением, с турбонагнетателем, 210кВт (286 л.с.) при 2200 об/мин. (80/1269 EWG - вентилятор без возможности замены). Макс. крутящий момент: 1120 Нм при 1400 об/мин. Емкость топливного бака: 300 л. Выбросы двигателя: EUROMOT / EPA / CARB (не дорожный).

Гидравлическая система
2 раздельных контура, 1 аксиально-поршневой насос с переменным рабочим объемом (в зависимости от нагрузки), с электронным ограничителем мощности и 1 насосом со сдвоенной зубчатой передачей для поворота крана. Охладитель масла, регулируемый с помощью термореле. Емкость бака: 1200 л.

Система управления
Полностью электронная система управления движением крана с электрорычагами управления и с автоматическим возвратом в нейтральное положение. Эта система соединена с локальным интерфейсом управления и системой управления работой двигателя при помощи шины CAN-BUS. Система ECOS снабжена графическим дисплеем. CRANE STAR Telematic system.

Лебедка основного подъема
Аксиально-поршневой гидромотор с планетарной передачей и тормозом. Индикатор вращения барабана. Камера лебедки и освещение.

Электросистема
Трехфазный генератор переменного тока 28 В/80 А, 2 батареи 12 В/170 А-ч.

* Дополнительное оборудование (по выбору)
- Складной удлинитель стрелы 12/21 м, с гидравлическим регулированием вылета стрелы и с возможностью управления под нагрузкой (5° - 40°), управляемый из кабины оператора.
- Удлинитель стрелы, 37 м - включает 2 x 8 м промежуточные вставки и 12/21 м Складной удлинитель стрелы (см. выше).
- Наконечник, увеличивающий грузоподъемность 2,0 м (макс. грузоподъемность 38 т), использующий 4 части запасовки.
- Дополнительный противовес 38 т (суммарная масса противовеса 92,5 т).
- Вспомогательная лебедка, автомонтажная с противовесом.
- Независимое от двигателя устройство для обогрева горячей водой с предварительным нагревом от двигателя.
- Камера оголовка стрелы.
- Комплект для демонтажа стрелы.

Тягач

Шасси
Специальное 6-осное шасси: цельносварное, устойчивое к кручению, коробчатого типа, выполненное из высокопрочной стали.

Выносные опоры
4 двойные балки с гидравлическим способом телескопирования с вертикальными цилиндрами и основаниями выносных опор. Независимый контроль горизонтального и вертикального передвижения с каждой стороны тягача и из кабины оператора. Электронный индикатор уровня с автоматической системой выравнивания. Рабочее освещение каждой выносной опоры. Индикатор нагрузки на подушку выносной опоры со считыванием данных на крановой установке и ходовой части.

Двигатель
Mercedes-Benz OM502LA, дизельный, 6-цилиндровый, с водяным охлаждением, с турбонагнетателем, 405 кВт (551 л.с.) при 1800 об/мин. (80/1269 EWG - сменный вентилятор). Макс. крутящий момент: 2600 Нм при 1300 об/мин. Емкость топливного бака: 500 л (на крановой установке). Выбросы двигателя: EUROMOT / EPA / CARB (не дорожный).

Mercedes-Benz OM906LA, дизельный, 6-цилиндровый, с водяным охлаждением, с турбонагнетателем, 205 кВт при 2200 об/мин. Макс. крутящий момент: 1100 Нм при 1400 об/мин. Емкость топливного бака: 300 л. Выбросы двигателя: EUROMOT / EPA / CARB (не дорожный).

Трансмиссия
Allison automatic 4500 SP, 6 передних и 1 задняя передача. Поперечная блокировка дифференциала. Двухступенчатая раздаточная коробка с межосевым механизмом блокировки дифференциала.

Ведущие / Управляемые оси
12 x 6 x 12.

Оси
6 осей. 1, 4 и 5 - ведомые управляемые оси (оси управления поворотом). 2, 3 и 6 - управляемые оси.

Подвеска
MEGATRAK®. Подвеска всех колес гидропневматическая с гидравлической блокировкой. Контроль продольного и поперечного уровня с автоматической системой выравнивания на дороге.
Диапазон +170 мм/-130 мм. Контроль активной подвески на блоках управления стрелой.

Шины
12 шин, 385/95 R25 (14.00 R25).

Рулевое управление
Двухконтурная гидравлическая схема управления поворотами с аварийным насосом системы управления. Оси 1, 2, 5 и 6 управляют движением по дороге (управление при помощи электроники). Раздельное электронное гидравлическое управление 3, 4, 5 и 6 осями для всех управляемых колес.

Тормоза
Рабочая тормозная система: пневматическая двухконтурная, с работой на все колеса, осушитель воздуха. Стояночный тормоз: пневматически управляемый пружинный тормоз на 2, 4, 5 и 6 осях.

Кабина
Композитный алюминий и упрочненная волоконная пластмасса. на 2 человека, безосколочное стекло, водительское место с пневматической подвеской, независимое от двигателя устройство подогрева горячей водой. Органы отображения информации и управления краном. Система обратной камеры. Кондиционирование воздуха. Разъем 12 В. Два проблесковых маяка.

Электросистема
Трехфазный генератор переменного тока 28 В/100А, 2 батареи 12 В/170 А-ч. Система освещения и сигнализации 24 В.

* Дополнительное оборудование (по выбору)
• 12 x 8 x 12 (1, 4, 5, 6 - ведомые). • Гидравлический замедлитель, интегрированный в трансмиссию. • 12 шин, 445/95 R25 (16.00 R25).
• 12 шин, 525/80 R25 (20.5 R25) - Ширина транспортного средства 3,10 м.
• Алюминиевые обода. • спальное место в кабине.
• Независимое от двигателя устройство для обогрева горячей водой с предварительным нагревом от двигателя. • Клапаны останова двигателя (для обоих двигателей).

* Прочее дополнительное оборудование предоставляется по запросу.

Axle • Achse Essieu • Eje Asse • Оси	1	2	3	4	5	6	Total weight • Gesamtgewicht Poids total • Peso total Peso totale • Суммарный вес
t	12	12	12	12	12	12	72 *

** with 0 t counterweight, 12x6x12, 445/95 R25 tyres, hydraulic retarder, 32 t hookblock • mit 0 t Gegengewicht, 12x6x12, 445/95 R25 Reifen, hydraulischer Retarder, 32 t Hakenflasche • avec contrepoids de 0 t, 12x6x12, pneus, 445/95 R25, ralentisseur hydraulique, mouffle de 32 t • con 0 t contrapeso, 12x6x12, neumáticos 445/95 R25, retardator hidráulico, gancho de 32 t • con a bordo 0 t di zavorra, 12x6x12, Gomme tipo 445/95 R25, retarder idraulico, gancio da 32 t • с противовесом (0 m), 12x6x12, 445/95 R25 шинами, Гидравлический замедлитель, крюковым блоком (32 m).*

Lifting Capacity Traglast Force de levage Capacidad de elevación Capacità di sollevamento Грузоподъемность	Sheaves Rollen Poulies Poleas Carrucole Шкивы	Weight Gewicht Poids Peso Peso Масса	Parts of line Stränge Brins Ramales de cable Numero di funi Кратность запасовки	Possible load with crane Mögliche Traglast am Kran Capacité possible sur la grue Carga posible con la grue Portata ammissibile con la gru Допустимая нагрузка для крана
200 t	9	2400 kg	2 - 18 / ■19	179 t / 190 t■
160 t	7	1750 kg	2 - 15	135 t
125 t	5	1650 kg	2 - 11	100 t
80 t	3	950 kg	1 - 7	65 t
32 t	1	600 kg	1 - 3	28 t
12 t	H/B	300 kg	1	9,5 t

■ *Requires additional boom nose sheave • Zusatzausrüstung am Rollenkopf erforderlich • Demande d'utiliser une poulie auxiliare de tête de flèche • Requiere polea adicional en la cabeza de pluma • E' richiesta una carrucola addizionale sulla testa del braccio • требует наличия дополнительного шкива в оголовке стрелы*

	1	2	3	4	5	6	R	
km/h	16,6	35,2	50,9	77,9	85,0	85,0	14,0	43 %
km/h	7,5	15,9	23,0	35,1	46,2	52,5	6,3	49 %*
	385/95 R25							

** Theorical gradeability • Theoretisches Steigvermögen • Aptitude théorique en pente • Inclinación teórica • Pendenza teorica • Преодолеваемый уклон (теор.)*

	Infinitely variable • Stufenlos Progressivement variable Infinitamente variable • Infinitamente variabile Плавно-изменяемый		Rope • Seil Câble Cable • Fune Канат	Max. Single line pull • Max. Seilzug Effort maxi au brin simple Tiro máximo por ramal • Tiro max. per singola fune Макс. натяжение каната
1	0 - 127 m/min	Single line • Einfacher Strang Brin simple • Ramal simple • Tiro a fune singola • Однократная запасовка	22 mm/330 m (350 m)*	104,0 kN (93,5 kN)*
2	0 - 127 m/min	Single line • Einfacher Strang Brin simple • Ramal simple • Tiro a fune singola • Однократная запасовка	22 mm/330 m (350 m)*	104,0 kN (93,5 kN)*
	0 - 1,3 min^{-1}			
	-1,5° to + 83°	approx. 95 s • ca. 95 s env. 95 s • aproximadamente 95 s aproximadamente 95 s • примерно 95 с		
	15,6 to 80,0 m	approx. 760 s • ca. 760 s env. 760 s • aproximadamente 760 s aproximadamente 760 s • примерно 760 с		

** for US/Canada region*

Dimensions • Abmessungen • Encombrement
Dimensiones • Dimensioni • Размеры

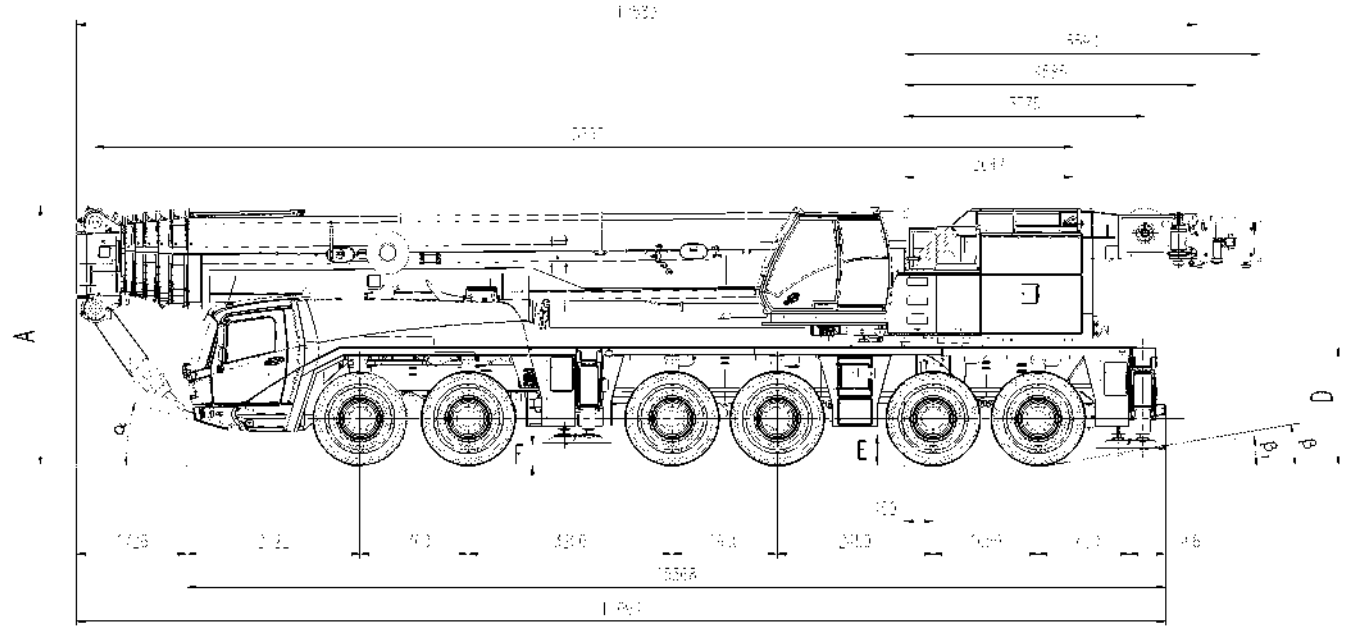

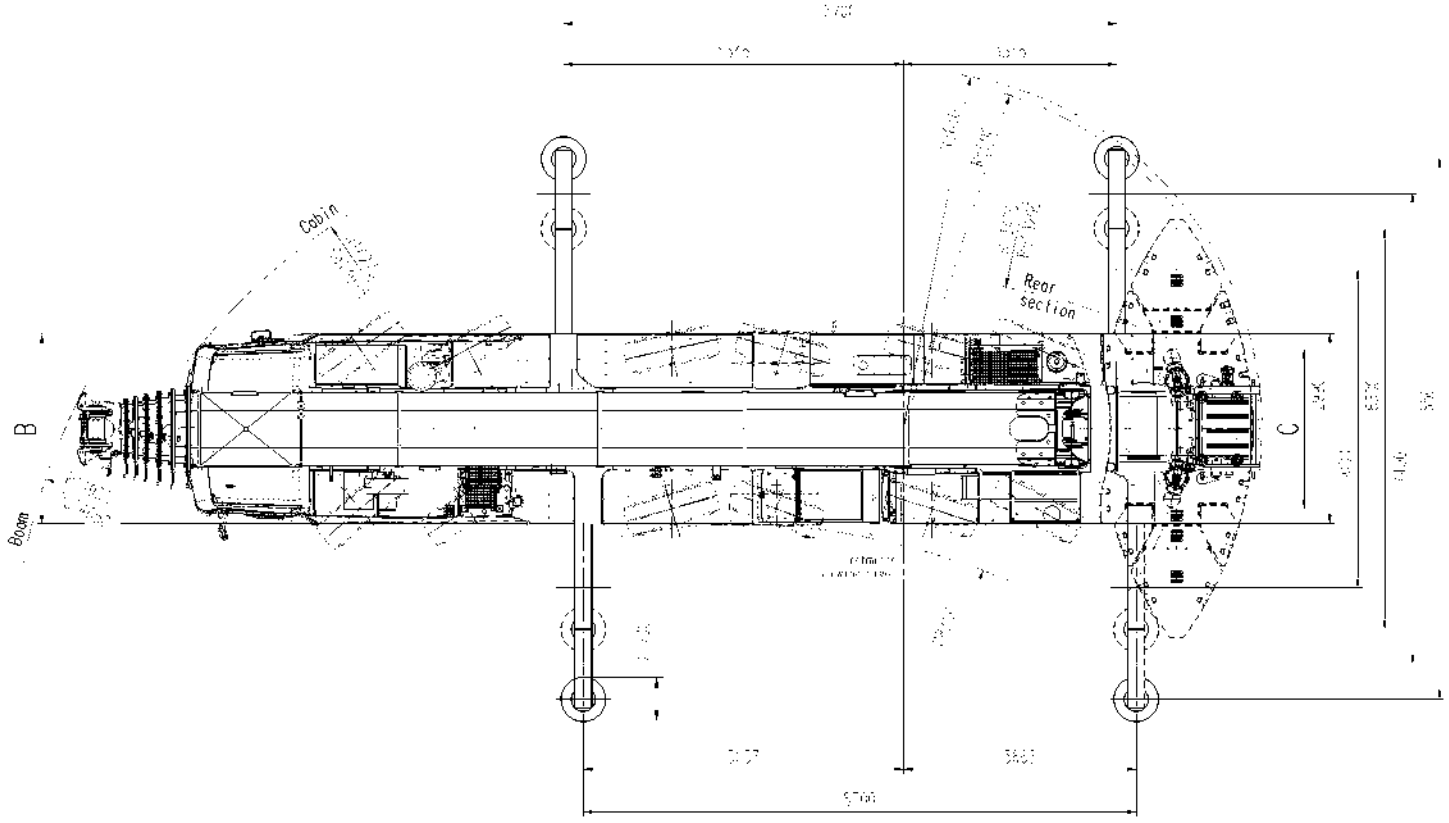

Ra = Radius all wheels steered • Radius allradgelenkt • Rayon toutes les roues directrices • Radio de giro con todas las ruedas giradas • Raggio di curva con tutte le ruote sterzate • Радиус поворота при управлении всеми колесами

	A	A 130 mm**	B	C	D	E	F	α	β	β_1
385/95 R25	3950	3820	2970	2570	1822	400	297	14	8	6
445/95 R25	4000	3870	2975	2510	1872	450	327	16	10	8
525/80 R25	4000	3870	3070	2530	1872	450	327	16	10	8

** *Lowered • Abgesenkt • Surbaissée • Rebaja • Abbassato • Сниженный*

Counterweight • Gegengewicht • Contrepoids • Contrapesos • Contrappesi • Противовес

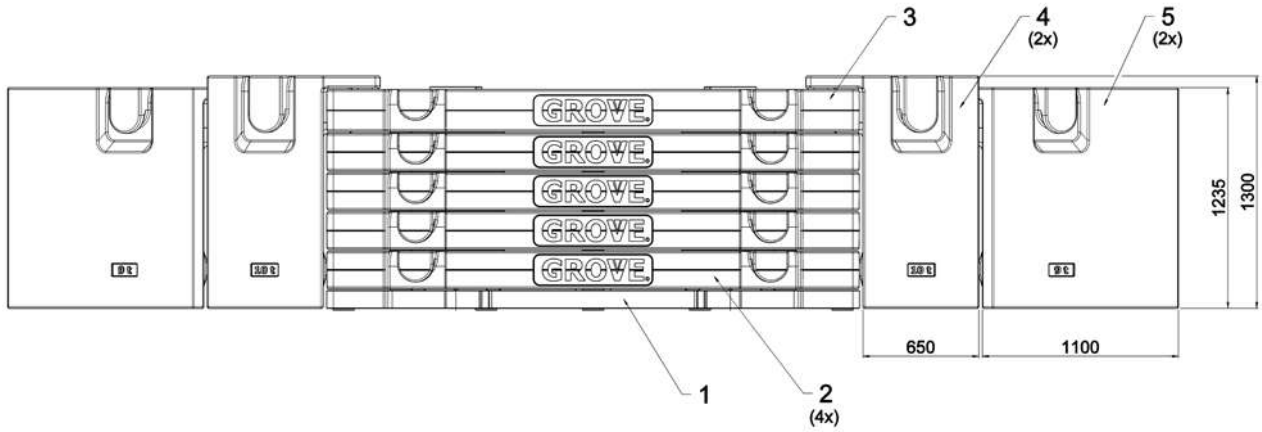

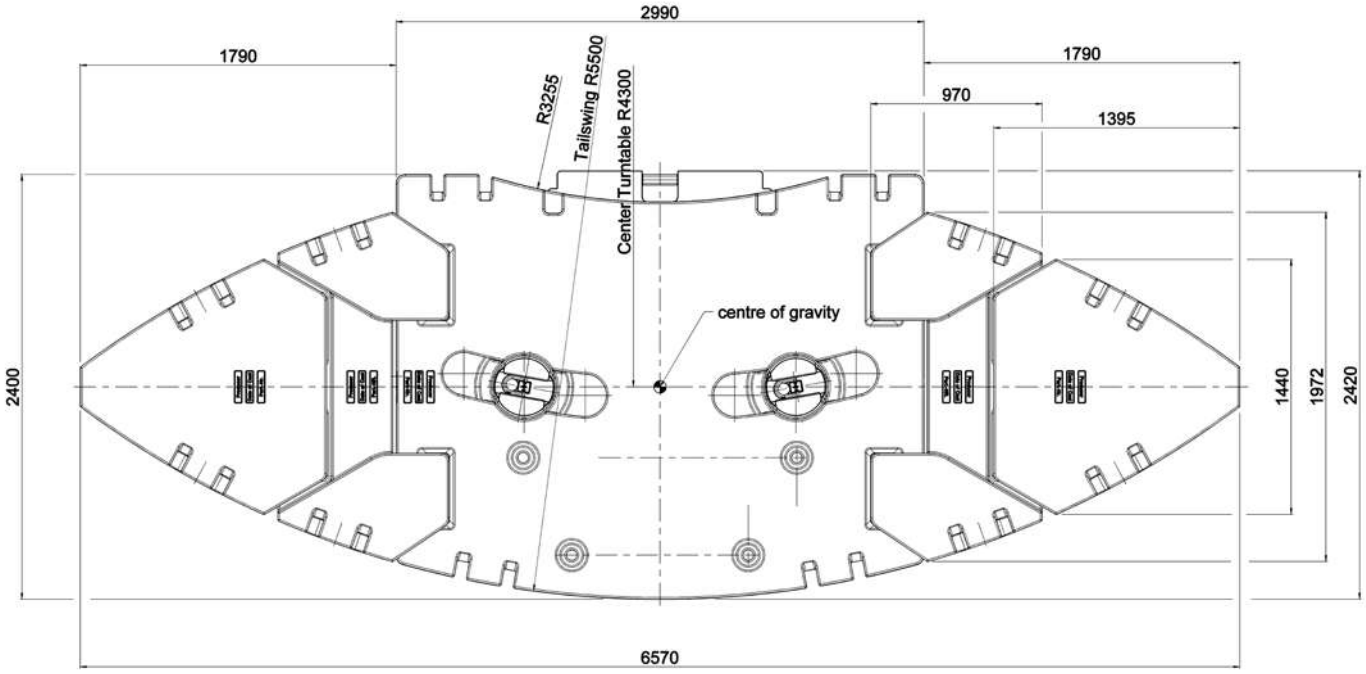

	1 7,0 t	2 9,5 t	3 9,5 t	4 10,0 t	5 9,0 t
7,0 t	x	-	-	-	-
16,5 t	x	x	-	-	-
26,0 t	x	2 x	-	-	-
35,5 t	x	3 x	-	-	-
45,0 t	x	4 x	-	-	-
54,5 t	x	4 x	x	-	-
74,5 t	x	4 x	x	2 x	-
92,5 t	x	4 x	x	2 x	2 x

Load charts • Traglasten • Capacités de levage Capacidades • Capacità • Таблицы грузоподъемности

Notes • Hinweise • Notes • Notas • Note • Примечания

The lifting capacities correspond to EN 13000:2010-10.
The lifting capacities likewise fulfil the requirements of ISO 4305 and DIN 15019, Part 2, with regard to stability, and DIN 15018, Part 3, and FEM 5004 with regard to strength.
The lifting capacities are given in tonnes.
Lifting capacity = Payload + weight of hook block and suspending device.
The lifting capacities for the main boom only apply with the jib dismantled.
Lifting capacities > 179 t require additional equipment.
Lifting capacities > 190 t require special equipment.
The right is reserved to modify the load-carrying capacities.
Note: The details in this brochure serve only as general information. The determinant values for the operation of the crane are the lifting capacity tables belonging to it and the operating instructions.

Die Tragfähigkeiten entsprechen EN 13000:2010-10.
Die Tragfähigkeitswerte erfüllen ebenfalls die Anforderungen von ISO 4305 und DIN 15019 Teil 2 bezüglich Standsicherheit sowie von DIN 15018 Teil 3 und FEM 5004 bezüglich Festigkeit.
Die Tragfähigkeitswerte sind in Tonnen angegeben.
Tragfähigkeit = Nutzlast + Gewicht der Hakenflasche und Anschlagmittel.
Die Tragfähigkeitswerte für den Hauptausleger gelten nur bei demontierten Spitzenauslegern.
Die Tragfähigkeitswerte > 179 t erfordern eine Zusatzausrüstung.
Die Tragfähigkeitswerte > 190 t erfordern eine Sonderausrüstung.
Änderung der Tragfähigkeiten vorbehalten.
Anmerkung: Die Daten dieser Broschüre dienen nur zur allgemeinen Information. Maßgebend für den Betrieb des Kranes sind die zugehörigen Tragfähigkeitstabellen und die Bedienungsanleitung.

Les capacités de levage sont conformes à la norme EN 13000:2010-10.
Les capacités de levage respectent également les exigences des normes ISO 4305 et DIN 15019, paragraphe 2, relatives à la stabilité, ainsi que celles des normes DIN 15018 paragraphe 3 et FEM 5004 relatives à la résistance.
Les capacités de levage sont exprimées en tonnes.
Capacité = charge utile + poids du crochet et du dispositif d'élingage.
Les capacités de levage de la flèche principale ne sont valables que lorsque la fléchette est démontée.
Des capacités de levage > 179 tonnes exigent l'utilisation d'un dispositif supplémentaire.
Des capacités de levage > 190 tonnes exigent l'utilisation d'un dispositif spécial.
Le constructeur se réserve le droit d'apporter des modifications à ces capacités de levage.
Remarque : Les données de cette brochure ne sont fournies qu'à titre d'information générale. La manipulation de la grue nécessite l'étude des tableaux de capacité et la lecture des guides d'utilisation correspondants.

Las capacidades de carga corresponden a EN 13000:2010-10.
Asimismo los valores de carga cumplen las disposiciones de las normas ISO 4305 y DIN 15019, 2.ª parte, respecto a la estabilidad, y DIN 15018, 3.ª parte, y FEM 5004 respecto a la fuerza.
Los valores de carga se dan en toneladas.
Capacidad de carga = Carga + peso de la garrucha del gancho y del mecanismo de elevación.
Los valores de carga para la pluma principal sólo son válidos cuando no hay plumines instalados.
Valores de carga > 179 t requieren un mecanismo de elevación suplementario.
Valores de carga > 190 t requieren una unidad especial.
Se reserva el derecho a modificar las capacidades de carga.
Nota: Los detalles contenidos en este folleto sirven sólo como información general. Los valores determinantes para el funcionamiento de la grúa son los cuadros de cargas correspondientes, así como las instrucciones de funcionamiento.

Le tabelle di portata sono conformi alle norme EN 13000:2010-10.
I valori delle tabelle di portata sono conformi anche ai requisiti delle norme ISO 4305 e DIN 15019, Parte 2, per quanto riguarda la stabilità, ed alle norme DIN 15018, Parte 3, e FEM 5004 per quanto riguarda il calcolo di resistenza della struttura.
I valori di portata sono indicati in tonnellate.
Capacità di portata = carico utile + peso del gancio e accessori di sollevamento.
I valori delle tabelle di portata per il braccio principale si applicano solo con le punte bracci smontate.
Valori di portata > 179 t richiedono un'attrezzatura supplementare.
Valori di portata > 190 t richiedono un'unità speciale.
Si riserva il diritto di modificare i valori di portata.
Nota: i dettagli forniti nel presente opuscolo servono solo come informazioni di carattere generale. I valori determinanti per il funzionamento della gru sono le tabelle di portata appartenenti alla gru stessa e le istruzioni di funzionamento.

Грузоподъемность соответствует EN 13000:2010-10.
Кроме того, грузоподъемность удовлетворяет требованиям ISO 4305 и DIN 15019 (часть 2) в отношении устойчивости, и DIN 15018, (часть 3), и FEM 5004 в отношении прочности материала.
Грузоподъемность приведена в тоннах.
Грузоподъемность = Полезный груз + вес крюкового блока и устройства для подвешивания.
Грузоподъемность основной стрелы только при сложенном удлинителе.
Грузоподъемность > 179 т необходимо дополнительное оборудование.
Грузоподъемность > 190 т необходимо специальное оборудование.
Оставляем за собой право изменять грузоподъемность.
Примечание: В данной брошюре приведена только общая информация. Рабочие значения для крана приведены в таблицах грузоподъемности (см. данную брошюру и инструкции по эксплуатации).

Overview • Übersicht • Tableau synoptique • Resumen de las tablas •Tabella riassuntiva • Общие сведения

15,58 – 80,0 m 360°

8,70 x 8,50 m

m / t	92,5	74,5	54,5	45,0	35,5	26,0	21,2	16,5	7,0	0
15,58	•	•	•	•	•	•	•	•	•	•
20,93	•	•	•	•	•	•	•	•	•	•
26,24	•	•	•	•	•	•	•	•	•	•
31,52	•	•	•	•	•	•	•	•	•	•
36,81	•	•	•	•	•	•	•	•	•	•
42,09	•	•	•	•	•	•	•	•	•	•
47,53	•	•	•	•	•	•	•	•	•	•
52,87	•	•	•	•	•	•	•	•	•	•
58,41	•	•	•	•	•	•	•	•	•	•
63,85	•	•	•	•	•	•	•	•		
69,32	•	•	•	•	•	•	•	•		
74,77	•	•	•	•	•	•	•	•		
80,00	•	•	•	•	•	•	•	•		

8,70 x 7,40 m

m / t	92,5	74,5	54,5	45,0	35,5	26,0	21,2	16,5	7,0	0
15,58	•	•	•	•	•	•	•	•	•	•
20,93	•	•	•	•	•	•	•	•	•	•
26,24	•	•	•	•	•	•	•	•	•	•
31,52	•	•	•	•	•	•	•	•	•	•
36,81	•	•	•	•	•	•	•	•	•	•
42,09	•	•	•	•	•	•	•	•	•	•
47,53	•	•	•	•	•	•	•	•		
52,87	•	•	•	•	•	•	•	•		
58,41	•	•	•	•	•	•	•	•		
63,85	•	•	•	•	•					
69,32	•	•	•	•	•					
74,77	•	•	•	•	•					
80,00	•	•	•	•	•					

8,70 x 6,30 m

m / t	92,5	74,5	54,5	45,0	35,5	26,0	21,2	16,5	7,0	0
15,58	•	•	•	•	•	•	•	•	•	•
20,93	•	•	•	•	•	•	•	•	•	•
26,24	•	•	•	•	•	•	•	•	•	•
31,52	•	•	•	•	•	•	•	•	•	•
36,81	•	•	•	•	•	•	•	•	•	•
42,09	•	•	•	•	•	•	•	•	•	•
47,53	•	•	•	•	•	•	•	•		
52,87	•	•	•	•	•	•	•	•		
58,41	•	•	•	•	•	•	•	•		
63,85	•	•	•	•	•					
69,32	•	•	•	•	•					
74,77	•	•	•	•	•					
80,00	•	•	•	•	•					

8,70 x 5,00 m

m / t	54,5	45,0	35,5	26,0	21,2	16,5	7,0	0
15,58	•	•	•	•	•	•	•	•
20,93	•	•	•	•	•	•	•	•
26,24	•	•	•	•	•	•	•	•
31,52	•	•	•	•	•	•	•	•
36,81	•	•	•	•	•	•	•	•
42,09	•	•	•	•	•	•	•	•
47,53	•	•	•	•	•	•		
52,87	•	•	•	•	•	•		
58,41	•	•	•	•	•	•		
63,85	•	•	•					
69,32	•	•	•					
74,77								
80,00								

8,70 x 2,71 m

m / t	7,0	0
15,58	•	•
20,93	•	•
26,24	•	•
31,52	•	
36,81	•	
42,09		
47,53		
52,87		
58,41		
63,85		
69,32		
74,77		
80,00		

5°-40°
12,0 - 21,0 - 29,0 - 37,0 m

360°

8,70 x 8,50 m

m / m	92,5 t				74,5 t				54,5 t				45,0 t				35,5 t	
	12	21	29	37	12	21	29	37	12	21	29	37	12	21	29	37	12	21
47,53	•	•	•	•	•	•	•	•	•	•	•	•	•	•	•	•	•	•
52,87	•	•	•	•	•	•	•	•	•	•	•	•	•	•	•	•	•	•
58,41	•	•	•	•	•	•	•	•	•	•	•	•	•	•	•	•	•	•
63,85	•	•	•	•	•	•	•	•	•	•	•	•	•	•	•	•	•	•
69,32	•	•	•	•	•	•	•	•	•	•	•	•	•	•	•	•	•	•
74,77	•	•	•	•	•	•	•	•	•	•	•	•	•	•	•	•	•	•
80,00	•	•	•	•	•	•	•	•	•	•	•	•	•	•	•	•	•	•

8,70 x 7,40 m

m / m	92,5 t				74,5 t				54,5 t				45,0 t		92,5 t				74,5 t				54,5 t	
	12	21	29	37	12	21	26	34	12	21	26	34	12	21	12	21	29	37	12	21	29	37	12	21
47,53	•	•	•	•	•	•	•	•	•	•	•	•	•	•	•	•	•	•	•	•	•	•	•	•
52,87	•	•	•	•	•	•	•	•	•	•	•	•	•	•	•	•	•	•	•	•	•	•	•	•
58,41	•	•	•	•	•	•	•	•	•	•	•	•	•	•	•	•	•	•	•	•	•	•	•	•
63,85	•	•	•	•	•	•	•	•	•	•	•	•	•	•	•	•	•	•	•	•	•	•	•	•
69,32	•	•	•	•	•	•	•	•	•	•	•	•	•	•	•	•	•	•	•	•	•	•	•	•
74,77	•	•	•	•	•	•	•	•	•	•	•	•	•	•	•	•	•	•	•	•	•	•	•	•
80,00	•	•	•	•	•	•	•	•	•	•	•	•	•	•	•	•	•	•	•	•	•	•	•	•

8,70 x 6,30 m

m / m	92,5 t				74,5 t				54,5 t				45,0 t		92,5 t				74,5 t				54,5 t	
	12	21	29	37	12	21	26	34	12	21	26	34	12	21	12	21	29	37	12	21	29	37	12	21
47,53	•	•	•	•	•	•	•	•	•	•	•	•	•	•	•	•	•	•	•	•	•	•	•	•
52,87	•	•	•	•	•	•	•	•	•	•	•	•	•	•	•	•	•	•	•	•	•	•	•	•
58,41	•	•	•	•	•	•	•	•	•	•	•	•	•	•	•	•	•	•	•	•	•	•	•	•
63,85	•	•	•	•	•	•	•	•	•	•	•	•	•	•	•	•	•	•	•	•	•	•	•	•
69,32	•	•	•	•	•	•	•	•	•	•	•	•	•	•	•	•	•	•	•	•	•	•	•	•
74,77	•	•	•	•	•	•	•	•	•	•	•	•	•	•	•	•	•	•	•	•	•	•	•	•
80,00	•	•	•	•	•	•	•	•	•	•	•	•	•	•	•	•	•	•	•	•	•	•	•	•

Load charts • Traglasten • Capacités de levage
Capacidades • Capacità • Таблицы грузоподъемности

Working range • Arbeitsbereiche • Diagramme de levage • Gama de trabajo • Area di lavoro • Грузовысотные характеристики

15,6 – 80,0 m | 8,5 m | 360°

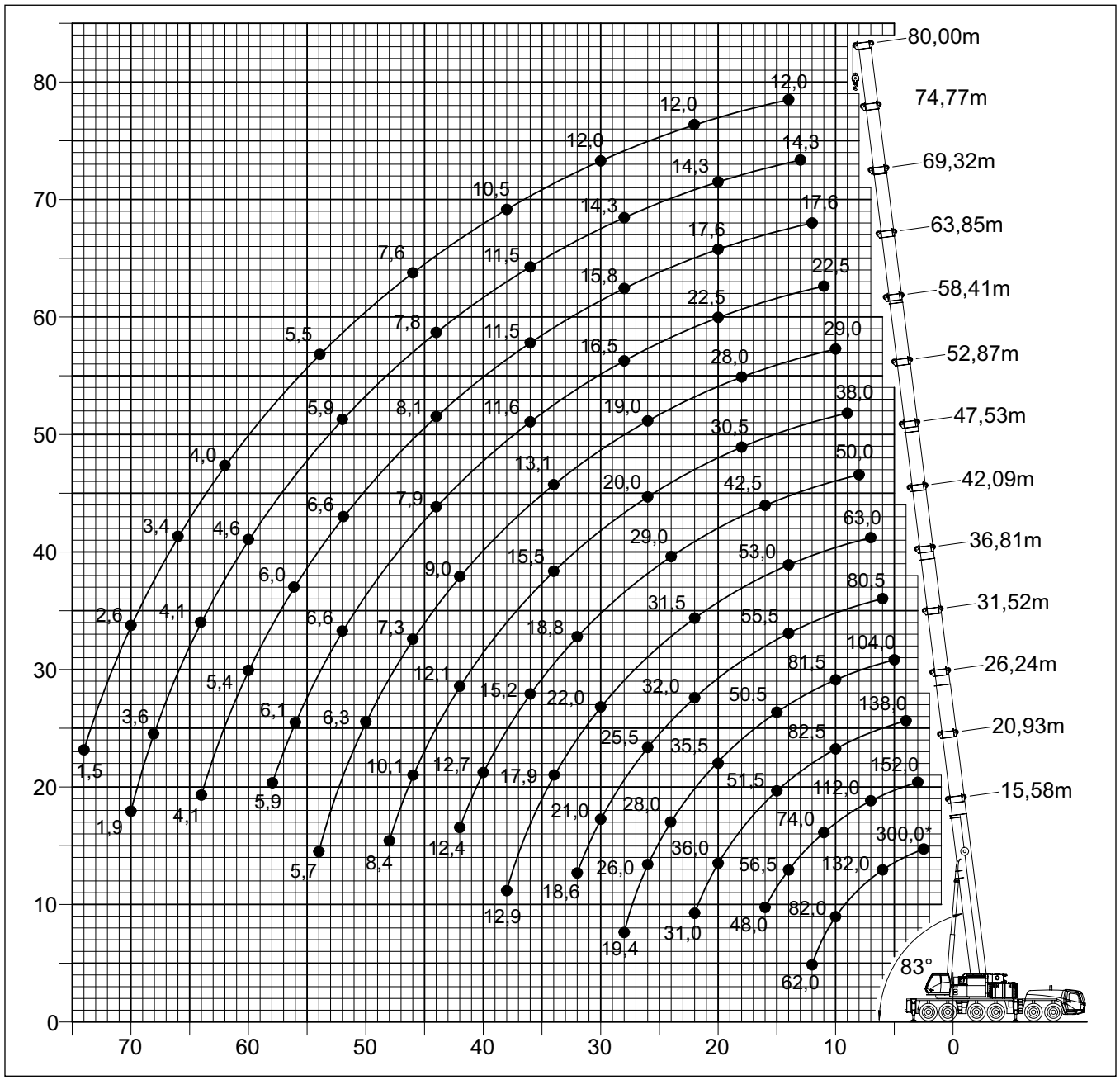

	Hook block • Hakenflasche • Crochet-moufle • Gancho • Ganci • Крюковой блок (t)	H (mm)
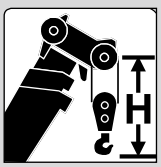	200 D	3650
	160 D	3650
	125 D	3300
	80 D	3300
	32 E	3200
	12 H/B	2450

** Over rear • Nach hinten • En arrière • Por la parte trasera • Sul posteriore • Над задней частью*

Telescopic boom • Teleskopausleger • Flèche principale • Pluma telescópica • Braccio telescopico • Телескопическая стрела

 15,6 - 80,0 m  8,5 m  360°  92,5 t

  EN 13000

m	15,58*	15,58	20,93	26,24	31,52	36,81	42,09	47,53	52,87	58,41	63,85	69,32	74,77	80,00	m
2,5	300,0**	-	-	-	-	-	-	-	-	-	-	-	-	-	**2,5**
3,0	190,0	190,0	152,0	-	-	-	-	-	-	-	-	-	-	-	**3,0**
4,0	169,0	165,0	152,0	138,0	-	-	-	-	-	-	-	-	-	-	**4,0**
5,0	149,0	144,0	140,0	132,0	104,0	-	-	-	-	-	-	-	-	-	**5,0**
6,0	132,0	127,0	126,0	118,0	104,0	80,5	-	-	-	-	-	-	-	-	**6,0**
7,0	118,0	113,0	112,0	108,0	104,0	80,5	63,0	-	-	-	-	-	-	-	**7,0**
8,0	105,0	102,0	102,0	99,0	95,0	80,5	63,0	50,0	-	-	-	-	-	-	**8,0**
9,0	92,5	91,5	92,0	90,0	88,0	80,0	63,0	50,0	38,0	-	-	-	-	-	**9,0**
10,0	82,0	82,0	82,5	82,5	81,5	75,5	63,0	50,0	38,0	29,0	-	-	-	-	**10,0**
11,0	73,5	73,5	74,0	74,0	73,0	71,5	61,5	50,0	38,0	29,0	22,5	-	-	-	**11,0**
12,0	62,0	62,0	67,0	66,5	66,0	67,0	58,5	48,5	38,0	29,0	22,5	17,6	-	-	**12,0**
13,0	-	-	61,0	60,5	60,0	61,0	55,5	47,0	38,0	29,0	22,5	17,6	14,3	-	**13,0**
14,0	-	-	56,5	55,5	54,5	55,5	53,0	45,5	37,5	29,0	22,5	17,6	14,3	12,0	**14,0**
15,0	-	-	52,0	51,5	50,5	51,0	50,5	44,0	35,5	29,0	22,5	17,6	14,3	12,0	**15,0**
16,0	-	-	48,0	48,5	47,5	47,0	48,0	42,5	33,5	29,0	22,5	17,6	14,3	12,0	**16,0**
18,0	-	-	-	41,5	41,0	40,0	41,5	39,0	30,5	28,0	22,5	17,6	14,3	12,0	**18,0**
20,0	-	-	-	36,0	35,5	35,0	36,0	36,0	27,0	25,5	22,5	17,6	14,3	12,0	**20,0**
22,0	-	-	-	31,0	31,5	32,0	31,5	32,5	24,5	23,0	21,5	17,6	14,3	12,0	**22,0**
24,0	-	-	-	-	28,0	29,0	28,0	29,0	22,5	21,0	20,0	17,6	14,3	12,0	**24,0**
26,0	-	-	-	-	26,0	25,5	25,0	26,0	20,0	19,0	18,2	16,9	14,3	12,0	**26,0**
28,0	-	-	-	-	19,4	23,0	23,5	23,5	18,0	17,0	16,5	15,8	14,3	12,0	**28,0**
30,0	-	-	-	-	-	21,0	22,0	21,0	17,0	15,6	15,1	14,7	13,8	12,0	**30,0**
32,0	-	-	-	-	-	18,6	19,8	18,8	16,2	14,2	13,8	13,6	13,0	12,0	**32,0**
34,0	-	-	-	-	-	-	17,9	16,9	15,5	13,1	12,7	12,6	12,2	11,7	**34,0**
36,0	-	-	-	-	-	-	16,2	15,2	14,8	11,9	11,6	11,5	11,5	11,1	**36,0**
38,0	-	-	-	-	-	-	12,9	13,7	14,3	11,0	10,7	10,6	10,7	10,5	**38,0**
40,0	-	-	-	-	-	-	-	12,7	13,3	10,1	9,8	9,7	9,9	9,5	**40,0**
42,0	-	-	-	-	-	-	-	12,4	12,1	9,0	8,7	8,7	8,9	8,6	**42,0**
44,0	-	-	-	-	-	-	-	-	11,1	7,9	7,9	8,1	7,8	8,1	**44,0**
46,0	-	-	-	-	-	-	-	-	10,1	7,3	7,6	7,7	7,2	7,6	**46,0**
48,0	-	-	-	-	-	-	-	-	8,4	6,7	7,2	7,3	6,7	7,0	**48,0**
50,0	-	-	-	-	-	-	-	-	-	6,3	6,9	6,9	6,3	6,5	**50,0**
52,0	-	-	-	-	-	-	-	-	-	6,0	6,6	6,6	5,9	6,0	**52,0**
54,0	-	-	-	-	-	-	-	-	-	5,7	6,3	6,3	5,5	5,5	**54,0**
56,0	-	-	-	-	-	-	-	-	-	-	6,1	6,0	5,2	5,1	**56,0**
58,0	-	-	-	-	-	-	-	-	-	-	5,9	5,7	4,9	4,7	**58,0**
60,0	-	-	-	-	-	-	-	-	-	-	-	5,4	4,6	4,4	**60,0**
62,0	-	-	-	-	-	-	-	-	-	-	-	5,2	4,3	4,0	**62,0**
64,0	-	-	-	-	-	-	-	-	-	-	-	4,1	4,1	3,7	**64,0**
66,0	-	-	-	-	-	-	-	-	-	-	-	-	3,8	3,4	**66,0**
68,0	-	-	-	-	-	-	-	-	-	-	-	-	3,6	3,0	**68,0**
70,0	-	-	-	-	-	-	-	-	-	-	-	-	1,9	2,6	**70,0**
72,0	-	-	-	-	-	-	-	-	-	-	-	-	-	2,3	**72,0**
74,0	-	-	-	-	-	-	-	-	-	-	-	-	-	1,5	**74,0**

* 0° over rear • nach hinten • en arrière • por la parte trasera • sul posteriore • Над задней частью
** 0° over rear with special equipment • Nach hinten mit Zusatzeinrichtung • En arrière avec équipement supplémentaires • Por la parte trasera con equipo adicional • Sull'anteriore con equipaggiamento ausiliario • Над задней частью с специальным оборудованием

Load charts • Traglasten • Capacités de levage
Capacidades • Capacità • Таблицы грузоподъемности

Telescopic boom • Teleskopausleger • Flèche principale • Pluma telescópica • Braccio telescopico • Телескопическая стрела

 15,6 - 80,0 m

 8,5 m

 360°

 74,5 t





EN 13000

m	15,58	20,93	26,24	31,52	36,81	42,09	47,53	52,87	58,41	63,85	69,32	74,77	80,00	m
3,0	190,0	152,0	-	-	-	-	-	-	-	-	-	-	-	**3,0**
4,0	163,0	152,0	138,0	-	-	-	-	-	-	-	-	-	-	**4,0**
5,0	142,0	140,0	132,0	104,0	-	-	-	-	-	-	-	-	-	**5,0**
6,0	125,0	124,0	118,0	104,0	80,5	-	-	-	-	-	-	-	-	**6,0**
7,0	111,0	111,0	108,0	104,0	80,5	63,0	-	-	-	-	-	-	-	**7,0**
8,0	97,5	98,5	98,0	95,0	80,5	63,0	50,0	-	-	-	-	-	-	**8,0**
9,0	85,5	86,0	86,0	85,0	80,0	63,0	50,0	38,0	-	-	-	-	-	**9,0**
10,0	76,0	76,5	76,0	75,5	75,5	63,0	50,0	38,0	29,0	-	-	-	-	**10,0**
11,0	68,0	69,5	68,5	67,5	68,5	61,5	50,0	38,0	29,0	22,5	-	-	-	**11,0**
12,0	61,0	62,5	62,0	61,5	61,5	58,5	48,5	38,0	29,0	22,5	17,6	-	-	**12,0**
13,0	-	56,5	57,0	56,5	55,5	55,5	47,0	38,0	29,0	22,5	17,6	14,3	-	**13,0**
14,0	-	51,5	52,0	51,5	50,5	51,5	45,5	37,5	29,0	22,5	17,6	14,3	12,0	**14,0**
15,0	-	47,0	47,5	47,0	46,0	47,0	44,0	35,5	29,0	22,5	17,6	14,3	12,0	**15,0**
16,0	-	43,0	43,5	43,0	43,0	43,5	42,5	33,5	29,0	22,5	17,6	14,3	12,0	**16,0**
18,0	-	-	37,5	37,0	38,0	37,0	38,0	30,5	28,0	22,5	17,6	14,3	12,0	**18,0**
20,0	-	-	32,5	33,5	33,0	32,0	33,0	27,0	25,5	22,5	17,6	14,3	12,0	**20,0**
22,0	-	-	27,5	29,0	28,5	29,0	28,5	24,5	23,0	21,5	17,6	14,3	12,0	**22,0**
24,0	-	-	-	25,0	24,5	26,0	25,0	22,5	21,0	20,0	17,6	14,3	12,0	**24,0**
26,0	-	-	-	22,0	22,5	22,5	21,5	20,0	19,0	18,2	16,9	14,3	12,0	**26,0**
28,0	-	-	-	19,4	20,5	20,0	19,0	18,0	17,0	16,5	15,8	14,3	12,0	**28,0**
30,0	-	-	-	-	18,5	17,8	16,8	17,0	15,6	15,1	14,7	13,8	12,0	**30,0**
32,0	-	-	-	-	16,6	15,9	15,0	15,8	13,8	13,8	13,6	13,0	12,0	**32,0**
34,0	-	-	-	-	-	14,2	14,4	14,1	12,1	12,2	12,6	12,2	11,7	**34,0**
36,0	-	-	-	-	-	12,8	13,7	12,7	10,6	10,8	11,2	11,5	11,1	**36,0**
38,0	-	-	-	-	-	12,2	12,4	11,4	9,4	9,8	10,3	10,5	10,5	**38,0**
40,0	-	-	-	-	-	-	11,3	10,2	8,2	9,1	9,4	9,3	9,5	**40,0**
42,0	-	-	-	-	-	-	10,2	9,2	7,6	8,3	8,6	8,3	8,6	**42,0**
44,0	-	-	-	-	-	-	-	8,3	7,3	7,9	8,1	7,6	7,9	**44,0**
46,0	-	-	-	-	-	-	-	7,5	6,9	7,6	7,7	7,1	7,1	**46,0**
48,0	-	-	-	-	-	-	-	6,7	6,6	7,2	7,3	6,7	6,3	**48,0**
50,0	-	-	-	-	-	-	-	-	6,3	6,7	6,7	6,3	5,6	**50,0**
52,0	-	-	-	-	-	-	-	-	6,0	6,1	6,0	5,7	5,0	**52,0**
54,0	-	-	-	-	-	-	-	-	5,7	5,5	5,4	5,1	4,4	**54,0**
56,0	-	-	-	-	-	-	-	-	-	5,0	4,9	4,5	3,8	**56,0**
58,0	-	-	-	-	-	-	-	-	-	4,5	4,4	4,0	3,3	**58,0**
60,0	-	-	-	-	-	-	-	-	-	-	4,0	3,6	2,9	**60,0**
62,0	-	-	-	-	-	-	-	-	-	-	3,7	3,1	2,4	**62,0**
64,0	-	-	-	-	-	-	-	-	-	-	3,3	2,7	2,0	**64,0**
66,0	-	-	-	-	-	-	-	-	-	-	-	2,4	1,6	**66,0**
68,0	-	-	-	-	-	-	-	-	-	-	-	2,0	1,3	**68,0**
70,0	-	-	-	-	-	-	-	-	-	-	-	1,7	-	**70,0**

Telescopic boom • Teleskopausleger • Flèche principale • Pluma telescópica • Braccio telescopico • Телескопическая стрела

 15,6 - 80,0 m

 8,5 m

 360°

 54,5 t





EN 13000

m	15,58	20,93	26,24	31,52	36,81	42,09	47,53	52,87	58,41	63,85	69,32	74,77	80,00	m
3,0	188,0	152,0	-	-	-	-	-	-	-	-	-	-	-	**3,0**
4,0	160,0	152,0	138,0	-	-	-	-	-	-	-	-	-	-	**4,0**
5,0	139,0	139,0	132,0	104,0	-	-	-	-	-	-	-	-	-	**5,0**
6,0	121,0	121,0	118,0	104,0	80,5	-	-	-	-	-	-	-	-	**6,0**
7,0	104,0	104,0	104,0	103,0	80,5	63,0	-	-	-	-	-	-	-	**7,0**
8,0	89,5	90,0	89,5	88,5	80,5	63,0	50,0	-	-	-	-	-	-	**8,0**
9,0	77,5	79,5	78,0	77,0	75,5	63,0	50,0	38,0	-	-	-	-	-	**9,0**
10,0	68,0	69,5	70,0	69,5	66,0	63,0	50,0	38,0	29,0	-	-	-	-	**10,0**
11,0	60,0	61,5	62,0	61,5	59,5	57,0	50,0	38,0	29,0	22,5	-	-	-	**11,0**
12,0	54,0	55,5	55,5	55,5	55,0	51,0	48,5	38,0	29,0	22,5	17,6	-	-	**12,0**
13,0	-	50,0	50,5	50,0	49,5	46,0	46,0	38,0	29,0	22,5	17,6	14,3	-	**13,0**
14,0	-	46,0	45,5	46,0	45,0	41,5	42,0	37,5	29,0	22,5	17,6	14,3	12,0	**14,0**
15,0	-	41,0	40,5	42,0	41,0	39,5	38,0	35,5	29,0	22,5	17,6	14,3	12,0	**15,0**
16,0	-	36,5	36,5	38,0	37,5	37,5	35,0	32,5	29,0	22,5	17,6	14,3	12,0	**16,0**
18,0	-	-	31,0	31,0	31,0	32,0	30,0	27,5	26,5	22,5	17,6	14,3	12,0	**18,0**
20,0	-	-	26,0	26,0	27,5	27,0	25,5	24,0	23,0	22,0	17,6	14,3	12,0	**20,0**
22,0	-	-	22,0	22,5	23,5	23,0	22,0	21,5	19,7	19,2	17,6	14,3	12,0	**22,0**
24,0	-	-	-	20,5	20,5	19,7	18,7	19,7	17,0	16,6	16,8	14,3	12,0	**24,0**
26,0	-	-	-	18,0	17,8	17,1	17,6	17,1	14,8	14,5	14,6	14,3	12,0	**26,0**
28,0	-	-	-	15,8	15,6	15,2	16,0	14,9	12,8	13,2	13,6	13,7	12,0	**28,0**
30,0	-	-	-	-	13,8	14,5	14,1	13,0	11,6	12,4	12,8	12,9	11,9	**30,0**
32,0	-	-	-	-	12,4	13,2	12,5	11,4	10,8	11,6	12,1	11,7	10,5	**32,0**
34,0	-	-	-	-	-	11,8	11,1	10,1	10,2	10,8	10,8	10,4	9,3	**34,0**
36,0	-	-	-	-	-	10,5	9,9	8,8	9,6	10,1	9,8	9,2	8,2	**36,0**
38,0	-	-	-	-	-	9,5	8,8	7,8	8,5	9,3	8,6	8,2	7,3	**38,0**
40,0	-	-	-	-	-	-	7,8	6,8	8,1	8,4	7,8	7,2	6,4	**40,0**
42,0	-	-	-	-	-	-	7,0	6,0	7,6	7,5	6,9	6,3	5,6	**42,0**
44,0	-	-	-	-	-	-	-	5,2	6,8	6,7	6,1	5,6	4,8	**44,0**
46,0	-	-	-	-	-	-	-	4,5	6,3	6,0	5,4	4,9	4,1	**46,0**
48,0	-	-	-	-	-	-	-	3,9	5,7	5,4	4,8	4,2	3,5	**48,0**
50,0	-	-	-	-	-	-	-	-	5,1	4,8	4,2	3,6	2,9	**50,0**
52,0	-	-	-	-	-	-	-	-	4,6	4,2	3,7	3,1	2,3	**52,0**
54,0	-	-	-	-	-	-	-	-	4,1	3,7	3,2	2,6	1,7	**54,0**
56,0	-	-	-	-	-	-	-	-	-	3,3	2,7	2,1	1,2	**56,0**
58,0	-	-	-	-	-	-	-	-	-	2,9	2,3	1,6	-	**58,0**
60,0	-	-	-	-	-	-	-	-	-	-	1,8	-	-	**60,0**
62,0	-	-	-	-	-	-	-	-	-	-	1,4	-	-	**62,0**

Load charts • Traglasten • Capacités de levage
Capacidades • Capacità • Таблицы грузоподъемности

Telescopic boom • Teleskopausleger • Flèche principale • Pluma telescópica • Braccio telescopico • Телескопическая стрела

 15,6 - 80,0 m

 8,5 m

 360°

 45,0 t





m	15,58	20,93	26,24	31,52	36,81	42,09	47,53	52,87	58,41	63,85	69,32	74,77	80,00	m
3,0	187,0	152,0	-	-	-	-	-	-	-	-	-	-	-	**3,0**
4,0	159,0	152,0	138,0	-	-	-	-	-	-	-	-	-	-	**4,0**
5,0	137,0	137,0	132,0	104,0	-	-	-	-	-	-	-	-	-	**5,0**
6,0	117,0	117,0	116,0	104,0	80,5	-	-	-	-	-	-	-	-	**6,0**
7,0	99,0	99,5	99,5	97,5	80,5	63,0	-	-	-	-	-	-	-	**7,0**
8,0	85,0	85,5	85,0	82,0	78,0	63,0	50,0	-	-	-	-	-	-	**8,0**
9,0	73,0	75,0	75,0	72,5	68,0	63,0	50,0	38,0	-	-	-	-	-	**9,0**
10,0	64,0	65,5	66,0	63,0	61,5	57,0	50,0	38,0	29,0	-	-	-	-	**10,0**
11,0	56,5	58,0	58,5	55,5	54,5	50,5	50,0	38,0	29,0	22,5	-	-	-	**11,0**
12,0	49,5	52,0	52,0	51,5	48,5	45,0	44,5	38,0	29,0	22,5	17,6	-	-	**12,0**
13,0	-	46,0	45,5	46,0	43,5	42,5	40,5	37,5	29,0	22,5	17,6	14,3	-	**13,0**
14,0	-	40,5	40,0	41,5	39,5	39,5	36,5	34,0	29,0	22,5	17,6	14,3	12,0	**14,0**
15,0	-	36,0	37,0	37,0	36,0	36,0	33,5	31,0	29,0	22,5	17,6	14,3	12,0	**15,0**
16,0	-	32,0	33,0	33,5	34,0	33,0	30,5	28,0	27,0	22,5	17,6	14,3	12,0	**16,0**
18,0	-	-	27,0	27,0	28,5	28,0	26,0	24,5	22,5	22,0	17,6	14,3	12,0	**18,0**
20,0	-	-	24,0	24,5	24,0	23,5	22,0	22,5	19,3	18,8	17,6	14,3	12,0	**20,0**
22,0	-	-	20,0	20,5	20,5	19,8	20,0	19,6	16,4	16,2	16,2	14,3	12,0	**22,0**
24,0	-	-	-	17,8	17,6	17,1	18,0	16,9	14,2	15,0	15,2	14,3	12,0	**24,0**
26,0	-	-	-	15,5	15,2	16,2	15,6	14,5	13,3	14,1	14,4	13,8	12,0	**26,0**
28,0	-	-	-	13,5	13,8	14,3	13,6	12,5	12,3	13,2	13,2	12,2	11,0	**28,0**
30,0	-	-	-	-	12,9	12,6	11,9	10,9	11,6	12,2	11,8	10,8	9,6	**30,0**
32,0	-	-	-	-	11,4	11,1	10,4	9,4	10,8	11,0	10,4	9,5	8,4	**32,0**
34,0	-	-	-	-	-	9,9	9,2	8,2	9,8	9,8	9,2	8,4	7,3	**34,0**
36,0	-	-	-	-	-	8,8	8,1	7,1	8,7	8,6	8,1	7,4	6,3	**36,0**
38,0	-	-	-	-	-	8,0	7,1	6,1	7,9	7,6	7,1	6,5	5,4	**38,0**
40,0	-	-	-	-	-	-	6,5	5,2	7,1	6,8	6,2	5,6	4,6	**40,0**
42,0	-	-	-	-	-	-	6,1	4,4	6,3	6,0	5,4	4,8	3,9	**42,0**
44,0	-	-	-	-	-	-	-	3,7	5,6	5,3	4,7	4,1	3,2	**44,0**
46,0	-	-	-	-	-	-	-	3,0	4,9	4,6	4,1	3,4	2,5	**46,0**
48,0	-	-	-	-	-	-	-	2,4	4,4	4,0	3,4	2,7	1,9	**48,0**
50,0	-	-	-	-	-	-	-	-	3,8	3,5	2,8	2,2	1,3	**50,0**
52,0	-	-	-	-	-	-	-	-	3,3	3,0	2,3	1,6	-	**52,0**
54,0	-	-	-	-	-	-	-	-	2,9	2,5	1,8	-	-	**54,0**
56,0	-	-	-	-	-	-	-	-	-	2,0	1,4	-	-	**56,0**
58,0	-	-	-	-	-	-	-	-	-	1,6	-	-	-	**58,0**

Telescopic boom • Teleskopausleger • Flèche principale • Pluma telescópica • Braccio telescopico • Телескопическая стрела

 15,6 - 80,0 m  8,5 m  360°  35,5 t

  EN 13000

m	15,58	20,93	26,24	31,52	36,81	42,09	47,53	52,87	58,41	63,85	69,32	74,77	80,00	m
3,0	185,0	152,0	-	-	-	-	-	-	-	-	-	-	-	3,0
4,0	158,0	152,0	138,0	-	-	-	-	-	-	-	-	-	-	4,0
5,0	135,0	134,0	132,0	104,0	-	-	-	-	-	-	-	-	-	5,0
6,0	112,0	112,0	112,0	104,0	80,5	-	-	-	-	-	-	-	-	6,0
7,0	94,5	95,0	94,5	85,5	80,5	63,0	-	-	-	-	-	-	-	7,0
8,0	79,5	80,5	80,5	74,5	71,5	63,0	50,0	-	-	-	-	-	-	8,0
9,0	68,5	70,0	68,5	64,0	61,5	56,5	50,0	38,0	-	-	-	-	-	9,0
10,0	60,0	61,5	59,0	57,5	53,5	49,5	48,5	38,0	29,0	-	-	-	-	10,0
11,0	50,5	53,5	51,5	50,5	47,0	46,5	43,0	38,0	29,0	22,5	-	-	-	11,0
12,0	43,0	46,0	45,5	45,0	42,0	42,0	38,5	35,5	29,0	22,5	17,6	-	-	12,0
13,0	-	40,0	41,0	40,0	40,0	37,5	34,5	32,0	29,0	22,5	17,6	14,3	-	13,0
14,0	-	35,0	36,0	36,0	36,5	34,0	31,5	29,0	27,5	22,5	17,6	14,3	12,0	14,0
15,0	-	31,0	32,0	32,0	33,0	31,0	28,5	27,5	25,0	22,5	17,6	14,3	12,0	15,0
16,0	-	27,5	28,5	30,0	30,0	28,5	26,0	26,5	22,5	22,0	17,6	14,3	12,0	16,0
18,0	-	-	24,5	25,0	25,0	24,0	23,0	22,0	18,8	18,7	17,6	14,3	12,0	18,0
20,0	-	-	20,5	21,0	20,5	20,0	21,0	19,0	16,6	17,3	17,2	14,3	12,0	20,0
22,0	-	-	17,1	17,6	17,4	18,5	17,8	16,3	15,4	16,2	16,0	14,3	12,0	22,0
24,0	-	-	-	15,0	15,5	15,9	15,2	14,0	14,2	14,7	14,0	12,8	11,5	24,0
26,0	-	-	-	13,0	14,0	13,7	13,0	12,0	13,3	13,3	12,2	11,1	9,9	26,0
28,0	-	-	-	12,0	12,2	11,9	11,2	10,1	12,1	11,7	10,6	9,6	8,4	28,0
30,0	-	-	-	-	10,7	10,9	9,7	8,6	10,6	10,3	9,3	8,3	7,2	30,0
32,0	-	-	-	-	9,3	9,8	8,4	7,3	9,2	8,9	8,1	7,2	6,0	32,0
34,0	-	-	-	-	-	8,7	7,9	6,1	8,1	7,8	7,1	6,1	5,1	34,0
36,0	-	-	-	-	-	7,7	7,3	5,1	7,0	6,7	6,1	5,2	4,2	36,0
38,0	-	-	-	-	-	6,8	6,7	4,1	6,1	5,8	5,3	4,4	3,4	38,0
40,0	-	-	-	-	-	-	5,9	3,3	5,4	5,1	4,4	3,7	2,7	40,0
42,0	-	-	-	-	-	-	5,2	2,6	4,6	4,3	3,7	3,0	2,0	42,0
44,0	-	-	-	-	-	-	-	1,9	4,0	3,7	3,0	2,3	1,5	44,0
46,0	-	-	-	-	-	-	-	1,3	3,4	3,0	2,4	1,7	-	46,0
48,0	-	-	-	-	-	-	-	-	2,8	2,5	1,8	-	-	48,0
50,0	-	-	-	-	-	-	-	-	2,3	1,9	1,3	-	-	50,0
52,0	-	-	-	-	-	-	-	-	1,9	1,5	-	-	-	52,0
54,0	-	-	-	-	-	-	-	-	1,5	-	-	-	-	54,0

 15,6 - 80,0 m  8,5 m  360°  26,0 t

  EN 13000

m	15,58	20,93	26,24	31,52	36,81	42,09	47,53	52,87	58,41	63,85	69,32	74,77	80,00	m
3,0	184,0	152,0	-	-	-	-	-	-	-	-	-	-	-	3,0
4,0	156,0	152,0	138,0	-	-	-	-	-	-	-	-	-	-	4,0
5,0	130,0	129,0	129,0	104,0	-	-	-	-	-	-	-	-	-	5,0
6,0	107,0	106,0	103,0	91,0	80,5	-	-	-	-	-	-	-	-	6,0
7,0	88,5	89,0	82,0	77,0	73,5	63,0	-	-	-	-	-	-	-	7,0
8,0	74,5	74,5	69,5	67,0	61,5	56,0	50,0	-	-	-	-	-	-	8,0
9,0	63,0	63,5	58,5	57,0	52,5	51,0	47,5	38,0	-	-	-	-	-	9,0
10,0	51,0	54,0	52,0	49,0	46,0	45,0	41,5	38,0	29,0	-	-	-	-	10,0
11,0	42,5	45,5	45,5	43,0	43,0	40,0	36,5	33,5	29,0	22,5	-	-	-	11,0
12,0	36,0	39,0	40,0	38,5	38,0	35,5	32,5	31,0	28,0	22,5	17,6	-	-	12,0
13,0	-	33,5	35,0	36,0	34,0	32,0	29,0	29,0	25,0	22,5	17,6	14,3	-	13,0
14,0	-	29,5	31,5	32,5	31,0	28,5	27,0	26,5	22,5	21,5	17,6	14,3	12,0	14,0
15,0	-	26,0	28,5	29,0	28,0	26,0	26,0	24,0	21,0	21,0	17,6	14,3	12,0	15,0
16,0	-	23,5	25,5	26,0	25,5	23,5	24,0	21,5	20,0	20,5	17,3	14,3	12,0	16,0
18,0	-	-	20,5	21,0	21,0	21,5	20,0	18,0	18,1	18,1	17,1	14,3	12,0	18,0
20,0	-	-	16,7	17,3	17,8	18,2	16,9	15,0	16,6	16,0	15,8	13,5	12,0	20,0
22,0	-	-	13,8	14,8	15,6	15,2	14,4	12,6	14,6	13,7	12,6	11,4	10,1	22,0
24,0	-	-	-	13,0	13,2	13,5	12,1	10,6	12,6	11,8	10,8	9,7	8,4	24,0
26,0	-	-	-	11,0	11,2	11,8	11,2	8,9	10,9	10,2	9,2	8,2	7,0	26,0
28,0	-	-	-	9,4	9,8	10,1	10,1	7,5	9,5	8,8	7,9	6,9	5,7	28,0
30,0	-	-	-	-	8,4	8,8	8,7	6,1	8,1	7,6	6,7	5,7	4,6	30,0
32,0	-	-	-	-	7,3	7,6	7,5	4,9	7,0	6,6	5,7	4,8	3,7	32,0
34,0	-	-	-	-	-	6,6	6,5	3,8	6,0	5,6	4,8	3,9	2,8	34,0
36,0	-	-	-	-	-	5,7	5,6	2,9	5,1	4,7	4,0	3,1	2,1	36,0
38,0	-	-	-	-	-	4,9	4,8	2,1	4,2	3,9	3,2	2,4	1,4	38,0
40,0	-	-	-	-	-	-	4,1	1,4	3,5	3,1	2,5	1,8	-	40,0
42,0	-	-	-	-	-	-	3,5	-	2,8	2,5	1,8	-	-	42,0
44,0	-	-	-	-	-	-	-	-	2,2	1,9	1,2	-	-	44,0
46,0	-	-	-	-	-	-	-	-	1,7	1,3	-	-	-	46,0
48,0	-	-	-	-	-	-	-	-	1,2	-	-	-	-	48,0

Load charts • Traglasten • Capacités de levage
Capacidades • Capacità • Таблицы грузоподъемности

Telescopic boom • Teleskopausleger • Flèche principale • Pluma telescópica • Braccio telescopico • Телескопическая стрела

 15,6 - 80,0 m  8,5 m  360°  21,2 t

  EN 13000

m	15,58	20,93	26,24	31,52	36,81	42,09	47,53	52,87	58,41	63,85	69,32	74,77	80,00	m
3,0	183,0	152,0	-	-	-	-	-	-	-	-	-	-	-	**3,0**
4,0	154,0	152,0	138,0	-	-	-	-	-	-	-	-	-	-	**4,0**
5,0	127,0	127,0	121,0	104,0	-	-	-	-	-	-	-	-	-	**5,0**
6,0	104,0	104,0	94,5	83,5	78,5	-	-	-	-	-	-	-	-	**6,0**
7,0	85,5	82,5	77,5	74,0	67,5	61,0	-	-	-	-	-	-	-	**7,0**
8,0	72,0	70,0	64,0	61,5	56,5	53,5	50,0	-	-	-	-	-	-	**8,0**
9,0	57,5	85,5	55,5	52,0	49,0	47,5	43,5	38,0	-	-	-	-	-	**9,0**
10,0	46,5	49,5	48,0	45,0	44,5	41,5	38,0	34,5	29,0	-	-	-	-	**10,0**
11,0	38,5	42,0	41,5	41,0	39,5	36,5	33,5	32,0	28,5	22,5	-	-	-	**11,0**
12,0	32,0	35,5	36,5	37,0	35,0	32,5	30,0	29,5	25,0	22,5	17,6	-	-	**12,0**
13,0	-	30,5	33,0	33,0	31,0	29,0	28,5	26,5	22,0	21,5	17,6	14,3	-	**13,0**
14,0	-	26,5	29,0	29,5	28,0	25,5	26,0	23,5	21,5	21,5	17,6	14,3	12,0	**14,0**
15,0	-	24,0	26,0	26,5	25,0	24,5	23,5	21,0	20,5	20,5	16,7	14,3	12,0	**15,0**
16,0	-	21,0	23,0	23,5	22,5	23,0	21,5	19,1	19,6	19,7	16,5	14,3	12,0	**16,0**
18,0	-	-	18,2	18,8	18,6	19,4	17,7	15,7	17,6	16,6	15,3	14,0	12,0	**18,0**
20,0	-	-	14,7	15,8	15,0	16,2	14,9	13,0	14,9	14,1	12,9	11,6	10,3	**20,0**
22,0	-	-	12,0	13,6	13,1	14,4	13,3	10,8	12,7	12,0	10,8	9,7	8,4	**22,0**
24,0	-	-	-	11,4	13,2	12,1	12,1	8,9	10,9	10,2	9,1	8,1	6,9	**24,0**
26,0	-	-	-	9,6	11,8	10,3	10,3	7,4	9,4	8,7	7,7	6,7	5,5	**26,0**
28,0	-	-	-	8,1	10,0	8,8	8,8	6,0	8,1	7,4	6,5	5,5	4,4	**28,0**
30,0	-	-	-	-	8,5	7,5	7,5	4,7	6,9	6,3	5,4	4,5	3,4	**30,0**
32,0	-	-	-	-	7,2	6,4	6,4	3,6	5,8	5,4	4,5	3,5	2,4	**32,0**
34,0	-	-	-	-	6,1	5,5	5,4	2,6	4,8	4,5	3,6	2,7	1,6	**34,0**
36,0	-	-	-	-	-	4,7	4,6	1,8	4,0	3,6	2,9	2,0	-	**36,0**
38,0	-	-	-	-	-	3,9	3,8	-	3,2	2,9	2,2	1,3	-	**38,0**
40,0	-	-	-	-	-	-	3,1	-	2,5	2,2	1,5	-	-	**40,0**
42,0	-	-	-	-	-	-	2,5	-	1,9	1,6	-	-	-	**42,0**
44,0	-	-	-	-	-	-	-	-	1,4	-	-	-	-	**44,0**

 15,6 - 80,0 m  8,5 m  360°  16,5 t

  EN 13000

m	15,58	20,93	26,24	31,52	36,81	42,09	47,53	52,87	58,41	63,85	69,32	74,77	80,00	m
3,0	182,0	152,0	-	-	-	-	-	-	-	-	-	-	-	**3,0**
4,0	153,0	152,0	138,0	-	-	-	-	-	-	-	-	-	-	**4,0**
5,0	124,0	124,0	112,0	99,5	-	-	-	-	-	-	-	-	-	**5,0**
6,0	100,0	94,5	86,5	81,0	71,5	-	-	-	-	-	-	-	-	**6,0**
7,0	82,5	78,5	71,0	68,0	62,0	55,5	-	-	-	-	-	-	-	**7,0**
8,0	65,5	63,5	60,5	56,0	51,5	50,5	46,0	-	-	-	-	-	-	**8,0**
9,0	51,0	53,0	51,0	47,5	47,0	43,0	39,5	35,5	-	-	-	-	-	**9,0**
10,0	41,0	45,0	43,5	43,0	40,5	37,5	34,0	33,0	28,5	-	-	-	-	**10,0**
11,0	33,5	37,5	37,5	38,0	35,5	33,0	31,5	29,5	25,0	22,5	-	-	-	**11,0**
12,0	28,0	31,5	34,5	33,5	31,5	29,0	29,0	26,0	22,0	21,5	17,6	-	-	**12,0**
13,0	-	28,0	30,0	29,5	28,0	27,0	26,0	23,0	22,0	21,5	17,6	14,3	-	**13,0**
14,0	-	24,0	26,0	26,5	15,0	25,0	23,0	20,5	21,5	20,0	17,2	14,3	12,0	**14,0**
15,0	-	21,0	23,0	23,5	22,5	22,5	21,0	18,5	20,5	18,1	17,2	14,3	12,0	**15,0**
16,0	-	18,2	20,5	21,0	21,5	20,5	18,8	16,6	18,5	17,4	16,0	14,3	12,0	**16,0**
18,0	-	-	16,0	17,2	17,9	17,3	16,0	13,5	15,4	14,5	13,2	11,9	10,5	**18,0**
20,0	-	-	12,7	14,4	14,6	15,2	14,5	11,0	13,0	12,1	10,9	9,8	8,4	**20,0**
22,0	-	-	10,4	11,8	12,3	12,6	12,5	8,9	10,9	10,2	9,1	8,0	6,7	**22,0**
24,0	-	-	-	9,8	10,2	10,5	10,5	7,2	9,3	8,6	7,5	6,4	5,2	**24,0**
26,0	-	-	-	8,1	8,5	8,9	8,8	5,7	7,8	7,2	6,1	5,1	3,9	**26,0**
28,0	-	-	-	6,7	7,2	7,5	7,4	4,5	6,6	5,9	5,0	4,0	2,9	**28,0**
30,0	-	-	-	-	6,0	6,3	6,3	3,4	5,5	4,9	4,0	3,0	1,9	**30,0**
32,0	-	-	-	-	5,0	5,3	5,2	2,3	4,6	4,0	3,1	2,2	-	**32,0**
34,0	-	-	-	-	-	4,4	4,3	1,4	3,7	3,2	2,3	1,4	-	**34,0**
36,0	-	-	-	-	-	3,6	3,5	-	2,9	2,5	1,6	-	-	**36,0**
38,0	-	-	-	-	-	2,9	2,8	-	2,2	1,8	-	-	-	**38,0**
40,0	-	-	-	-	-	-	2,2	-	1,5	-	-	-	-	**40,0**
42,0	-	-	-	-	-	-	1,6	-	-	-	-	-	-	**42,0**

Telescopic boom • Teleskopausleger • Flèche principale • Pluma telescópica • Braccio telescopico • Телескопическая стрела

 15,6 - 58,3 m  8,5 m  360°  7,0 t

  EN 13000

m	15,58	20,93	26,24	31,52	36,81	42,09	47,32	58,25	m
3,0	180,0	152,0	-	-	-	-	-	-	3,0
4,0	150,0	148,0	132,0	-	-	-	-	-	4,0
5,0	118,0	109,0	94,5	82,0	-	-	-	-	5,0
6,0	88,5	82,0	74,5	69,0	62,0	-	-	-	6,0
7,0	67,0	64,0	60,0	55,5	53,5	44,5	-	-	7,0
8,0	50,0	51,5	49,0	48,5	45,0	40,5	36,5	-	8,0
9,0	38,5	42,5	41,5	40,5	37,5	34,0	33,5	-	9,0
10,0	30,0	34,0	36,0	34,5	32,0	31,5	29,0	24,0	10,0
11,0	24,0	29,0	30,5	29,5	28,0	27,5	25,0	23,5	11,0
12,0	19,6	24,0	26,5	25,5	26,0	24,0	22,0	21,0	12,0
13,0	-	20,5	22,5	22,5	23,0	22,5	19,3	18,8	13,0
14,0	-	17,2	19,4	21,0	20,5	20,0	17,1	16,7	14,0
15,0	-	14,7	16,8	18,8	18,5	18,0	15,0	14,9	15,0
16,0	-	12,5	14,9	16,6	16,5	16,1	13,3	13,3	16,0
18,0	-	-	11,4	13,0	13,3	13,0	10,4	10,7	18,0
20,0	-	-	8,7	10,2	10,7	10,6	8,2	8,6	20,0
22,0	-	-	6,6	8,0	8,5	8,7	6,4	6,9	22,0
24,0	-	-	-	6,3	6,7	7,1	4,9	5,5	24,0
26,0	-	-	-	4,9	5,3	5,7	3,7	4,3	26,0
28,0	-	-	-	3,7	4,2	4,5	2,7	3,3	28,0
30,0	-	-	-	-	3,2	3,5	1,8	2,4	30,0
32,0	-	-	-	-	2,4	2,7	-	1,7	32,0
34,0	-	-	-	-	-	2,0	-	-	34,0
36,0	-	-	-	-	-	1,4	-	-	36,0

 15,6 - 58,3 m  8,5 m  360°  0 t

  EN 13000

m	15,58	20,93	26,24	31,52	36,81	42,09	47,32	58,25	m
3,0	178,0	152,0	-	-	-	-	-	-	3,0
4,0	144,0	139,0	112,0	-	-	-	-	-	4,0
5,0	107,0	92,5	82,0	77,0	-	-	-	-	5,0
6,0	74,5	70,0	65,0	58,5	56,0	-	-	-	6,0
7,0	54,0	54,5	51,0	49,5	45,0	40,0	-	-	7,0
8,0	39,0	42,0	42,5	39,5	36,5	35,5	32,0	-	8,0
9,0	29,5	34,5	34,5	32,5	31,5	30,0	27,0	-	9,0
10,0	22,5	27,5	28,5	27,5	27,5	26,5	22,5	21,5	10,0
11,0	17,6	22,5	24,0	25,0	24,0	23,0	19,2	18,4	11,0
12,0	13,7	18,3	20,5	21,0	20,5	19,9	16,4	15,9	12,0
13,0	-	15,1	17,6	18,3	17,8	17,3	14,0	13,8	13,0
14,0	-	12,5	15,0	15,8	15,5	15,1	12,1	12,0	14,0
15,0	-	10,3	12,8	13,8	13,6	13,3	10,4	10,5	15,0
16,0	-	8,5	10,9	12,0	11,9	11,,7	9,0	9,2	16,0
18,0	-	-	7,8	9,2	9,3	9,2	6,6	7,0	18,0
20,0	-	-	5,5	6,9	7,2	7,2	4,8	5,3	20,0
22,0	-	-	3,7	5,1	5,6	5,6	3,3	3,9	22,0
24,0	-	-	-	3,7	4,2	4,3	2,1	2,8	24,0
26,0	-	-	-	2,5	3,0	3,2	-	1,8	26,0
28,0	-	-	-	1,6	2,0	2,4	-	-	28,0
30,0	-	-	-	-	1,3	1,6	-	-	30,0

Load charts • Traglasten • Capacités de levage
Capacidades • Capacità • Таблицы грузоподъемности

Working range • Arbeitsbereiche • Diagramme de levage • Gama de trabajo • Area di lavoro • Грузовысотные характеристики

80,0 m | 5°-40° 12,0-21,0-29,0-37,0 m | 8,5 m | 360°

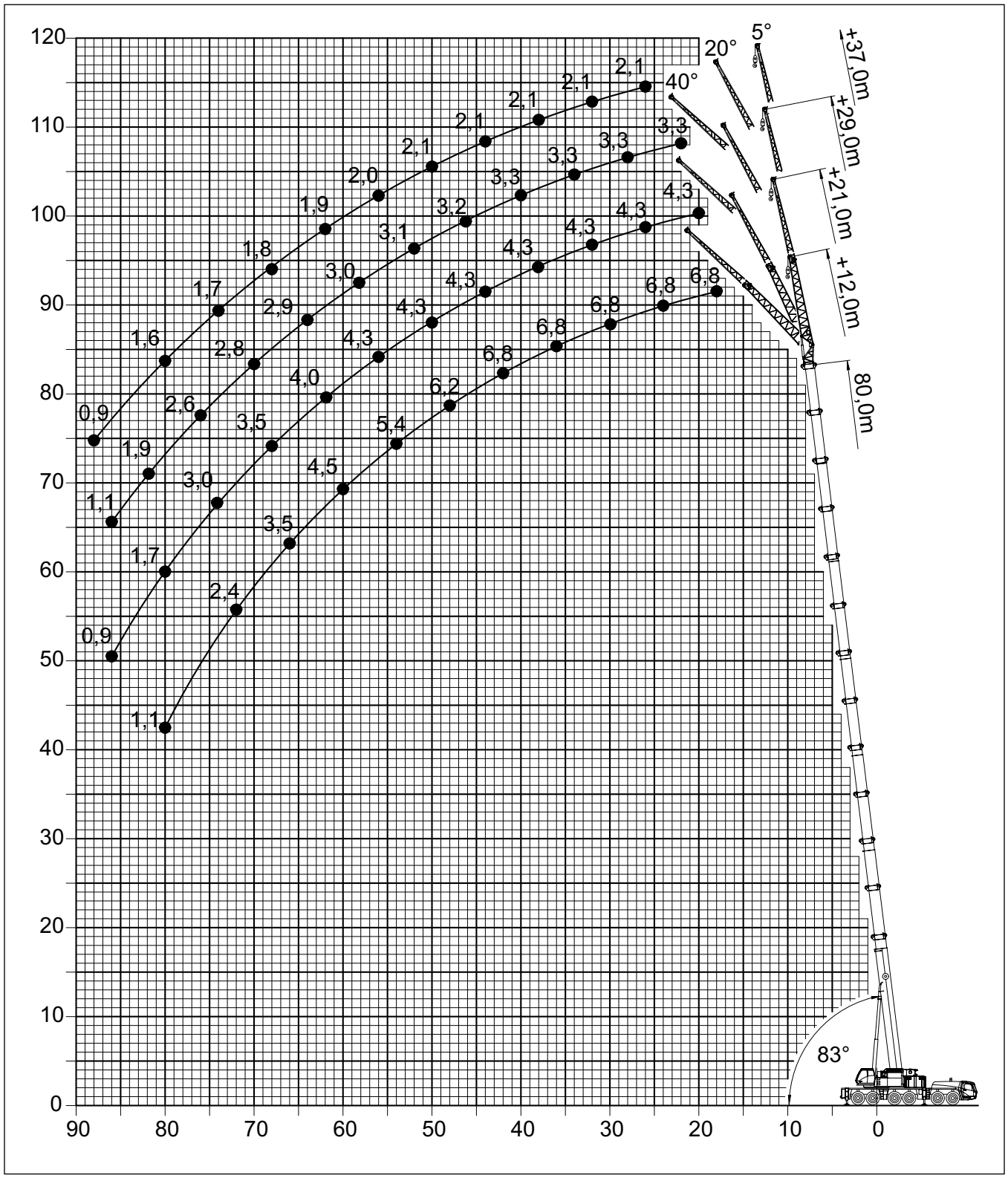

**Jib configurations • Kombination der Auslegerverlängerung • Combinaisons de l'extension treillis
Configuración con extensiones de pluma • Combinazioni delle prolunghe del falcone • Конфигурации стрелы**

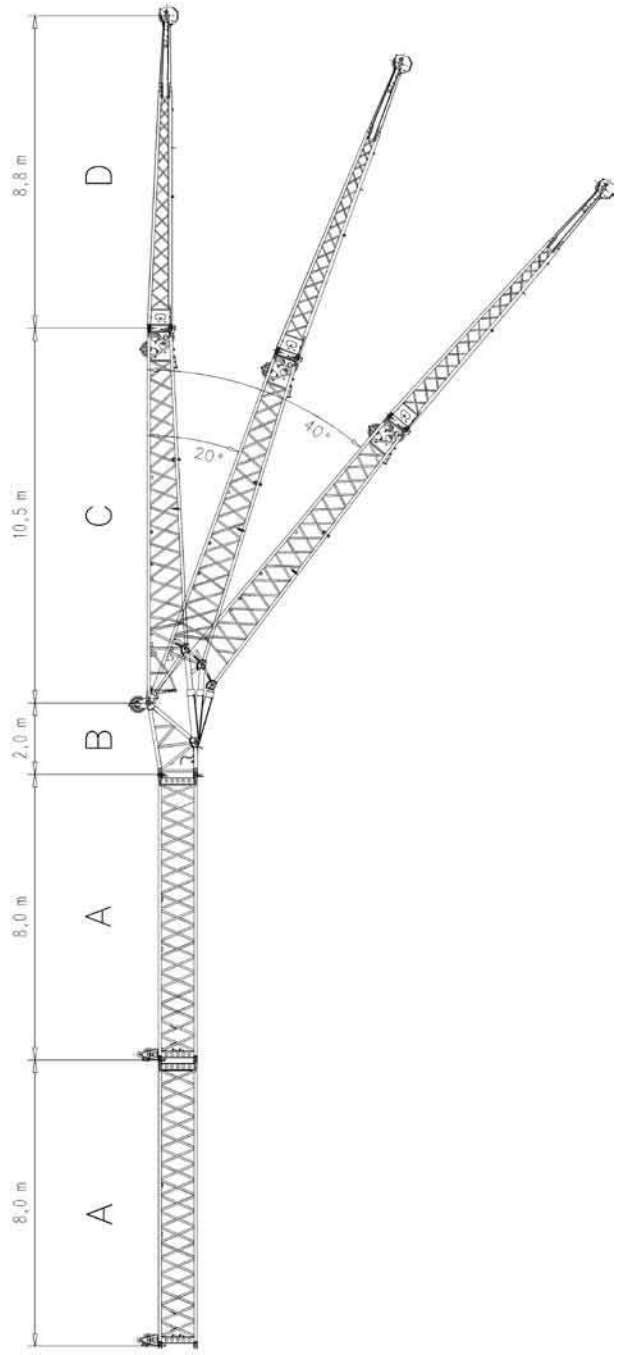

Total Length Gesamtlänge Longueur totale Longitud total Lunghezza Totale Общая длина	Intermediate section boom extension make-up Reihenfolge des Spitzenaufbaus Ordre des combinaisons de l'extension treillis Combinaciones de tramos intermedios de extensión de pluma Sequenza di combinazioni per le sezioni di traliccio del falcone Сборка промежуточной секции гуська крана			
[m]	A 8,0 m	B 2,0 m	C 10,5 m	D 8,8 m
21,0	-	1 x	1 x	1 x
29,0	1 x	1 x	1 x	1 x
37,0	2 x	1 x	1 x	1 x

Load charts • Traglasten • Capacités de levage
Capacidades • Capacità • Таблицы грузоподъемности

Swingaway (hydraulic luffing) • Klappspitze (hydraulisch wippbar) • Extension treillis (déport hydraulique) • Plumín (angulable hidráulicamente) • Falcone (brandeggio idraulico) • Складной удлинитель стрелы (гидравлическое изменение вылета)


74,8 - 80,0 m

12,0 m

8,5 m

360°

92,5 t



EN 13000

m	74,8 / 12,0			80,0 / 12,0			m
	5°	* 5° - 20°	* 20° - 40°	5°	* 5° - 20°	* 20° - 40°	
16,0	8,4	-	-	-	-	-	**16,0**
18,0	8,4	-	-	6,8	-	-	**18,0**
20,0	8,4	8,2	-	6,8	-	-	**20,0**
22,0	8,4	8,2	7,8	6,8	6,7	6,7	**22,0**
24,0	8,4	8,2	7,7	6,8	6,7	6,7	**24,0**
26,0	8,4	8,2	7,6	6,8	6,7	6,7	**26,0**
28,0	8,4	8,2	7,6	6,8	6,7	6,7	**28,0**
30,0	8,4	8,2	7,5	6,8	6,7	6,7	**30,0**
32,0	8,4	8,2	7,4	6,8	6,7	6,7	**32,0**
34,0	8,4	8,2	7,3	6,8	6,7	6,7	**34,0**
36,0	8,4	8,1	7,3	6,8	6,7	6,7	**36,0**
38,0	8,4	8,0	7,2	6,8	6,7	6,7	**38,0**
40,0	8,2	7,9	7,2	6,8	6,7	6,7	**40,0**
42,0	7,8	7,7	7,1	6,8	6,7	6,6	**42,0**
44,0	7,3	7,3	7,1	6,8	6,6	6,4	**44,0**
46,0	6,9	6,9	7,0	6,5	6,4	6,3	**46,0**
48,0	6,5	6,5	6,6	6,2	6,2	6,2	**48,0**
50,0	6,1	6,1	6,2	6,0	6,0	6,0	**50,0**
52,0	5,7	5,7	5,9	5,6	5,6	5,7	**52,0**
54,0	5,3	5,3	5,5	5,3	5,3	5,4	**54,0**
56,0	4,8	4,8	5,1	5,0	5,0	5,1	**56,0**
58,0	4,5	4,5	4,7	4,7	4,7	4,8	**58,0**
60,0	4,1	4,1	4,3	4,4	4,4	4,5	**60,0**
62,0	3,8	3,8	3,9	4,0	4,0	4,2	**62,0**
64,0	3,5	3,5	3,6	3,7	3,7	3,9	**64,0**
66,0	3,3	3,3	3,4	3,4	3,4	3,5	**66,0**
68,0	3,0	3,0	-	3,0	3,0	3,2	**68,0**
70,0	2,8	2,8	-	2,7	2,7	2,9	**70,0**
72,0	2,6	2,6	-	2,4	2,4	-	**72,0**
74,0	2,4	2,4	-	2,0	2,0	-	**74,0**
76,0	2,3	2,3	-	1,7	1,7	-	**76,0**
78,0	2,1	2,1	-	1,4	1,4	-	**78,0**
80,0	1,5	-	-	1,1	1,1	-	**80,0**

**Luffing under load • Unter Teillast wippbar • Inclinaison sous charge • Angulacion con carga • Brandeggio sotto carico • Изменение вылета под нагрузкой*

Swingaway (hydraulic luffing) • Klappspitze (hydraulisch wippbar) • Extension treillis (déport hydraulique) • Plumín (angulable hidráulicamente) • Falcone (brandeggio idraulico) • Складной удлинитель стрелы (гидравлическое изменение вылета)

 74,8 - 80,0 m  21,0 m  8,5 m  360°  92,5 t

  EN 13000

m	74,8 21,0			80,0 21,0			m
	5°	* 5° - 20°	* 20° - 40°	5°	* 5° - 20°	* 20° - 40°	
20,0	5,0	-	-	4,3	-	-	**20,0**
22,0	5,0	-	-	4,3	-	-	**22,0**
24,0	5,0	5,0	-	4,3	-	-	**24,0**
26,0	5,0	5,0	-	4,3	4,3	-	**26,0**
28,0	5,0	5,0	-	4,3	4,3	-	**28,0**
30,0	5,0	4,9	4,1	4,3	4,3	-	**30,0**
32,0	5,0	4,8	4,1	4,3	4,3	4,0	**32,0**
34,0	5,0	4,7	4,0	4,3	4,3	4,0	**34,0**
36,0	5,0	4,6	4,0	4,3	4,3	3,9	**36,0**
38,0	5,0	4,6	3,9	4,3	4,3	3,9	**38,0**
40,0	5,0	4,5	3,9	4,3	4,3	3,9	**40,0**
42,0	5,0	4,4	3,9	4,3	4,3	3,8	**42,0**
44,0	5,0	4,3	3,8	4,3	4,3	3,8	**44,0**
46,0	4,9	4,3	3,8	4,3	4,2	3,8	**46,0**
48,0	4,8	4,2	3,8	4,3	4,1	3,7	**48,0**
50,0	4,7	4,1	3,7	4,3	4,1	3,7	**50,0**
52,0	4,6	4,1	3,7	4,3	4,0	3,7	**52,0**
54,0	4,5	4,0	3,7	4,3	4,0	3,7	**54,0**
56,0	4,4	4,0	3,7	4,3	3,9	3,7	**56,0**
58,0	4,3	3,9	3,7	4,3	3,9	3,7	**58,0**
60,0	4,3	3,9	3,7	4,2	3,9	3,6	**60,0**
62,0	4,1	3,8	3,7	4,0	3,8	3,6	**62,0**
64,0	3,9	3,8	3,7	3,8	3,8	3,6	**64,0**
66,0	3,6	3,6	3,7	3,7	3,7	3,6	**66,0**
68,0	3,3	3,3	3,6	3,4	3,4	3,5	**68,0**
70,0	3,0	3,0	3,3	3,2	3,2	3,4	**70,0**
72,0	2,7	2,7	3,0	2,9	2,9	3,2	**72,0**
74,0	2,5	2,5	2,7	2,7	2,7	3,0	**74,0**
76,0	2,4	2,4	-	2,4	2,4	2,7	**76,0**
78,0	2,2	2,2	-	2,0	2,0	2,3	**78,0**
80,0	2,0	2,0	-	1,7	1,7	-	**80,0**
82,0	1,9	1,9	-	1,5	1,5	-	**82,0**
84,0	1,7	1,7	-	1,2	1,2	-	**84,0**
86,0	1,6	1,6	-	0,9	0,9	-	**86,0**
88,0	1,3	1,3	-	-	-	-	**88,0**

**Luffing under load • Unter Teillast wippbar • Inclinaison sous charge • Angulacion con carga • Brandeggio sotto carico • Изменение вылета под нагрузкой*

Load charts • Traglasten • Capacités de levage
Capacidades • Capacità • Таблицы грузоподъемности

Swingaway (hydraulic luffing) • Klappspitze (hydraulisch wippbar) • Extension treillis (déport hydraulique) • Plumín (angulable hidráulicamente) • Falcone (brandeggio idraulico) • Складной удлинитель стрелы (гидравлическое изменение вылета)

 74,8 - 80,0 m

 29,0 m

 8,5 m

 360°

 92,5 t





EN 13000

m	74,8 29,0			80,0 29,0			m
	5°	* 5° - 20°	* 20° - 40°	5°	* 5° - 20°	* 20° - 40°	
22,0	3,8	-	-	3,3	-	-	**22,0**
24,0	3,8	-	-	3,3	-	-	**24,0**
26,0	3,8	-	-	3,3	-	-	**26,0**
28,0	3,8	3,7	-	3,3	3,3	-	**28,0**
30,0	3,8	3,6	-	3,3	3,3	-	**30,0**
32,0	3,8	3,6	3,1	3,3	3,3	-	**32,0**
34,0	3,8	3,5	3,1	3,3	3,3	2,8	**34,0**
36,0	3,7	3,5	3,1	3,3	3,2	2,8	**36,0**
38,0	3,7	3,4	3,1	3,3	3,2	2,8	**38,0**
40,0	3,6	3,4	3,1	3,3	3,1	2,8	**40,0**
42,0	3,6	3,3	3,1	3,3	3,1	2,8	**42,0**
44,0	3,5	3,3	3,1	3,2	3,1	2,8	**44,0**
46,0	3,4	3,2	3,1	3,2	3,0	2,8	**46,0**
48,0	3,4	3,2	3,1	3,2	3,0	2,8	**48,0**
50,0	3,3	3,1	3,0	3,1	3,0	2,8	**50,0**
52,0	3,3	3,1	3,0	3,1	2,9	2,8	**52,0**
54,0	3,2	3,1	2,9	3,0	2,9	2,8	**54,0**
56,0	3,2	3,0	2,9	3,0	2,9	2,8	**56,0**
58,0	3,1	2,9	2,9	3,0	2,8	2,8	**58,0**
60,0	3,1	2,9	2,8	2,9	2,8	2,8	**60,0**
62,0	3,0	2,8	2,8	2,9	2,8	2,8	**62,0**
64,0	2,9	2,8	2,7	2,9	2,8	2,7	**64,0**
66,0	2,9	2,7	2,7	2,8	2,7	2,7	**66,0**
68,0	2,8	2,7	2,7	2,8	2,7	2,7	**68,0**
70,0	2,8	2,7	2,7	2,8	2,6	2,6	**70,0**
72,0	2,7	2,6	2,6	2,7	2,6	2,6	**72,0**
74,0	2,5	2,5	2,6	2,6	2,6	2,6	**74,0**
76,0	2,3	2,4	2,5	2,5	2,5	2,6	**76,0**
78,0	2,1	2,3	2,5	2,2	2,2	2,5	**78,0**
80,0	1,9	2,1	-	1,9	1,9	2,2	**80,0**
82,0	1,8	1,9	-	1,6	1,6	1,9	**82,0**
84,0	1,6	1,7	-	1,3	1,3	-	**84,0**
86,0	1,5	1,6	-	1,1	1,1	-	**86,0**
88,0	1,3	1,4	-	-	-	-	**88,0**
90,0	1,2	1,3	-	-	-	-	**90,0**
92,0	1,0	1,0	-	-	-	-	**92,0**

**Luffing under load • Unter Teillast wippbar • Inclinaison sous charge • Angulacion con carga • Brandeggio sotto carico • Изменение вылета под нагрузкой*

Swingaway (hydraulic luffing) • Klappspitze (hydraulisch wippbar) • Extension treillis (déport hydraulique) • Plumín (angulable hidráulicamente) • Falcone (brandeggio idraulico) • Складной удлинитель стрелы (гидравлическое изменение вылета)

 74,8 - 80,0 m  37,0 m  8,5 m  360°  92,5 t

  EN 13000

m	74,8 37,0			80,0 37,0			m
	5°	* 5° - 20°	* 20° - 40°	5°	* 5° - 20°	* 20° - 40°	
24,0	2,5	-	-	-	-	-	**24,0**
26,0	2,5	-	-	2,1	-	-	**26,0**
28,0	2,5	-	-	2,1	-	-	**28,0**
30,0	2,5	2,5	-	2,1	2,1	-	**30,0**
32,0	2,5	2,5	1,9	2,1	2,1	-	**32,0**
34,0	2,5	2,5	1,9	2,1	2,1	-	**34,0**
36,0	2,5	2,4	1,9	2,1	2,1	1,6	**36,0**
38,0	2,5	2,4	1,9	2,1	2,1	1,6	**38,0**
40,0	2,5	2,3	1,9	2,1	2,1	1,6	**40,0**
42,0	2,4	2,3	1,9	2,1	2,1	1,6	**42,0**
44,0	2,4	2,3	1,9	2,1	2,1	1,6	**44,0**
46,0	2,3	2,2	1,9	2,1	2,0	1,6	**46,0**
48,0	2,3	2,2	1,9	2,1	2,0	1,6	**48,0**
50,0	2,2	2,1	1,9	2,1	2,0	1,6	**50,0**
52,0	2,2	2,1	1,9	2,0	1,9	1,6	**52,0**
54,0	2,1	2,1	1,9	2,0	1,9	1,6	**54,0**
56,0	2,1	2,0	1,9	2,0	1,9	1,6	**56,0**
58,0	2,1	2,0	1,9	1,9	1,9	1,6	**58,0**
60,0	2,0	2,0	1,9	1,9	1,8	1,6	**60,0**
62,0	2,0	1,9	1,9	1,9	1,8	1,6	**62,0**
64,0	1,9	1,9	1,9	1,8	1,8	1,6	**64,0**
66,0	1,9	1,9	1,9	1,8	1,8	1,6	**66,0**
68,0	1,9	1,8	1,9	1,8	1,7	1,6	**68,0**
70,0	1,8	1,8	1,9	1,8	1,7	1,6	**70,0**
72,0	1,8	1,8	1,8	1,7	1,7	1,6	**72,0**
74,0	1,8	1,7	1,8	1,7	1,7	1,6	**74,0**
76,0	1,7	1,7	1,8	1,7	1,6	1,6	**76,0**
78,0	1,7	1,7	1,7	1,6	1,6	1,6	**78,0**
80,0	1,7	1,7	1,7	1,6	1,6	1,6	**80,0**
82,0	1,6	1,6	1,7	1,6	1,6	1,6	**82,0**
84,0	1,5	1,6	1,6	1,4	1,4	1,6	**84,0**
86,0	1,4	1,5	-	1,2	1,2	1,4	**86,0**
88,0	1,2	1,4	-	0,9	0,9	-	**88,0**
90,0	1,1	1,2	-	-	-	-	**90,0**
92,0	0,9	1,1	-	-	-	-	**92,0**
94,0	-	0,9	-	-	-	-	**94,0**

**Luffing under load • Unter Teillast wippbar • Inclinaison sous charge • Angulacion con carga • Brandeggio sotto carico • Изменение вылета под нагрузкой*

Load charts • Traglasten • Capacités de levage
Capacidades • Capacità • Таблицы грузоподъемности

Swingaway (hydraulic luffing) • Klappspitze (hydraulisch wippbar) • Extension treillis (déport hydraulique) • Plumín (angulable hidráulicamente) • Falcone (brandeggio idraulico) • Складной удлинитель стрелы (гидравлическое изменение вылета)

 74,8 - 80,0 m  12,0 m  8,5 m  360°  74,5 t

  EN 13000

m	74,8 12,0			80,0 12,0			m
	5°	* 5° - 20°	* 20° - 40°	5°	* 5° - 20°	* 20° - 40°	
16,0	8,4	-	-	-	-	-	**16,0**
18,0	8,4	-	-	6,8	-	-	**18,0**
20,0	8,4	8,2	-	6,8	-	-	**20,0**
22,0	8,4	8,2	7,8	6,8	6,7	6,7	**22,0**
24,0	8,4	8,2	7,7	6,8	6,7	6,7	**24,0**
26,0	8,4	8,2	7,6	6,8	6,7	6,7	**26,0**
28,0	8,4	8,2	7,6	6,8	6,7	6,7	**28,0**
30,0	8,4	8,2	7,5	6,8	6,7	6,7	**30,0**
32,0	8,4	8,2	7,4	6,8	6,7	6,7	**32,0**
34,0	8,4	8,2	7,3	6,8	6,7	6,7	**34,0**
36,0	8,4	8,1	7,3	6,8	6,7	6,7	**36,0**
38,0	8,4	8,0	7,2	6,8	6,7	6,7	**38,0**
40,0	8,2	7,9	7,2	6,8	6,7	6,7	**40,0**
42,0	7,8	7,7	7,1	6,8	6,7	6,6	**42,0**
44,0	7,3	7,3	7,1	6,8	6,6	6,4	**44,0**
46,0	6,8	6,8	7,0	6,5	6,4	6,3	**46,0**
48,0	6,1	6,1	6,4	6,2	6,2	6,2	**48,0**
50,0	5,6	5,6	5,8	5,7	5,7	6,0	**50,0**
52,0	5,3	5,3	5,4	5,1	5,1	5,4	**52,0**
54,0	4,9	4,9	5,1	4,5	4,5	4,8	**54,0**
56,0	4,6	4,6	4,8	3,9	3,9	4,2	**56,0**
58,0	4,1	4,1	4,4	3,4	3,4	3,7	**58,0**
60,0	3,7	3,7	3,9	3,0	3,0	3,2	**60,0**
62,0	3,2	3,2	3,4	2,5	2,5	2,8	**62,0**
64,0	2,8	2,8	3,0	2,1	2,1	2,3	**64,0**
66,0	2,4	2,4	2,6	1,7	1,7	1,9	**66,0**
68,0	2,1	2,1	-	1,4	1,4	1,5	**68,0**
70,0	1,7	1,7	-	1,0	1,0	1,2	**70,0**
72,0	1,4	1,4	-	-	-	-	**72,0**
74,0	1,1	1,1	-	-	-	-	**74,0**

**Luffing under load • Unter Teillast wippbar • Inclinaison sous charge • Angulacion con carga • Brandeggio sotto carico • Изменение вылета под нагрузкой*

Swingaway (hydraulic luffing) • Klappspitze (hydraulisch wippbar) • Extension treillis (déport hydraulique) • Plumín (angulable hidráulicamente) • Falcone (brandeggio idraulico) • Складной удлинитель стрелы (гидравлическое изменение вылета)

 74,8 - 80,0 m  21,0 m  8,5 m  360°  74,5 t

  EN 13000

m	74,8 21,0			80,0 21,0			m
	5°	* 5° - 20°	* 20° - 40°	5°	* 5° - 20°	* 20° - 40°	
20,0	5,0	-	-	4,3	-	-	**20,0**
22,0	5,0	-	-	4,3	-	-	**22,0**
24,0	5,0	5,0	-	4,3	-	-	**24,0**
26,0	5,0	5,0	-	4,3	4,3	-	**26,0**
28,0	5,0	5,0	-	4,3	4,3	-	**28,0**
30,0	5,0	4,9	4,1	4,3	4,3	-	**30,0**
32,0	5,0	4,8	4,1	4,3	4,3	4,0	**32,0**
34,0	5,0	4,7	4,0	4,3	4,3	4,0	**34,0**
36,0	5,0	4,6	4,0	4,3	4,3	3,9	**36,0**
38,0	5,0	4,6	3,9	4,3	4,3	3,9	**38,0**
40,0	5,0	4,5	3,9	4,3	4,3	3,9	**40,0**
42,0	5,0	4,4	3,9	4,3	4,3	3,8	**42,0**
44,0	5,0	4,3	3,8	4,3	4,3	3,8	**44,0**
46,0	4,9	4,3	3,8	4,3	4,2	3,8	**46,0**
48,0	4,8	4,2	3,8	4,3	4,1	3,7	**48,0**
50,0	4,7	4,1	3,7	4,3	4,1	3,7	**50,0**
52,0	4,6	4,1	3,7	4,3	4,0	3,7	**52,0**
54,0	4,5	4,0	3,7	4,3	4,0	3,7	**54,0**
56,0	4,4	4,0	3,7	4,3	3,9	3,7	**56,0**
58,0	4,2	3,9	3,7	4,2	3,9	3,7	**58,0**
60,0	4,1	3,8	3,7	3,7	3,7	3,6	**60,0**
62,0	3,8	3,8	3,7	3,3	3,3	3,6	**62,0**
64,0	3,5	3,5	3,6	2,9	2,9	3,3	**64,0**
66,0	3,1	3,1	3,5	2,5	2,5	2,9	**66,0**
68,0	2,8	2,8	3,1	2,1	2,1	2,5	**68,0**
70,0	2,4	2,4	2,7	1,7	1,7	2,1	**70,0**
72,0	2,1	2,1	2,4	1,4	1,4	1,8	**72,0**
74,0	1,8	1,8	2,0	1,1	1,1	1,4	**74,0**
76,0	1,5	1,5	-	-	-	1,1	**76,0**
78,0	1,2	1,2	-	-	-	-	**78,0**
80,0	1,0	1,0	-	-	-	-	**80,0**

**Luffing under load • Unter Teillast wippbar • Inclinaison sous charge • Angulacion con carga • Brandeggio sotto carico • Изменение вылета под нагрузкой*

Load charts • Traglasten • Capacités de levage
Capacidades • Capacità • Таблицы грузоподъемности

Swingaway (hydraulic luffing) • Klappspitze (hydraulisch wippbar) • Extension treillis (déport hydraulique) • Plumín (angulable hidráulicamente) • Falcone (brandeggio idraulico) • Складной удлинитель стрелы (гидравлическое изменение вылета)

 74,8 - 80,0 m

 29,0 m

 8,5 m

 360°

 74,5 t





EN 13000

m	74,8 29,0			80,0 29,0			m
	5°	* 5° - 20°	* 20° - 40°	5°	* 5° - 20°	* 20° - 40°	
22,0	3,8	-	-	3,3	-	-	**22,0**
24,0	3,8	-	-	3,3	-	-	**24,0**
26,0	3,8	-	-	3,3	-	-	**26,0**
28,0	3,8	3,7	-	3,3	3,3	-	**28,0**
30,0	3,8	3,6	-	3,3	3,3	-	**30,0**
32,0	3,8	3,6	-	3,3	3,3	-	**32,0**
34,0	3,8	3,5	3,1	3,3	3,3	2,8	**34,0**
36,0	3,7	3,5	3,1	3,3	3,2	2,8	**36,0**
38,0	3,7	3,4	3,1	3,3	3,2	2,8	**38,0**
40,0	3,6	3,4	3,1	3,3	3,1	2,8	**40,0**
42,0	3,6	3,3	3,1	3,3	3,1	2,8	**42,0**
44,0	3,5	3,3	3,1	3,2	3,1	2,8	**44,0**
46,0	3,4	3,2	3,1	3,2	3,0	2,8	**46,0**
48,0	3,4	3,2	3,1	3,2	3,0	2,8	**48,0**
50,0	3,3	3,1	3,0	3,1	3,0	2,8	**50,0**
52,0	3,3	3,1	3,0	3,1	2,9	2,8	**52,0**
54,0	3,2	3,1	2,9	3,0	2,9	2,8	**54,0**
56,0	3,2	3,0	2,9	3,0	2,9	2,8	**56,0**
58,0	3,1	2,9	2,9	3,0	2,8	2,8	**58,0**
60,0	3,1	2,9	2,8	2,9	2,8	2,8	**60,0**
62,0	3,0	2,8	2,8	2,9	2,8	2,8	**62,0**
64,0	2,9	2,8	2,7	2,9	2,8	2,7	**64,0**
66,0	2,8	2,7	2,7	2,6	2,6	2,7	**66,0**
68,0	2,8	2,7	2,7	2,2	2,2	2,7	**68,0**
70,0	2,6	2,6	2,6	1,9	1,9	2,3	**70,0**
72,0	2,2	2,2	2,6	1,6	1,6	1,9	**72,0**
74,0	1,9	1,9	2,2	1,3	1,3	1,6	**74,0**
76,0	1,6	1,6	1,9	1,0	1,0	1,3	**76,0**
78,0	1,3	1,3	1,6	-	-	1,0	**78,0**
80,0	1,1	1,1	-	-	-	-	**80,0**

**Luffing under load • Unter Teillast wippbar • Inclinaison sous charge • Angulacion con carga • Brandeggio sotto carico • Изменение вылета под нагрузкой*

Swingaway (hydraulic luffing) • Klappspitze (hydraulisch wippbar) • Extension treillis (déport hydraulique) • Plumín (angulable hidráulicamente) • Falcone (brandeggio idraulico) • Складной удлинитель стрелы (гидравлическое изменение вылета)

 74,8 - 80,0 m  37,0 m  8,5 m  360°  74,5 t

  EN 13000

m	74,8 37,0			80,0 37,0			m
	5°	* 5° - 20°	* 20° - 40°	5°	* 5° - 20°	* 20° - 40°	
24,0	2,5	-	-	-	-	-	**24,0**
26,0	2,5	-	-	2,1	-	-	**26,0**
28,0	2,5	-	-	2,1	-	-	**28,0**
30,0	2,5	2,5	-	2,1	2,1	-	**30,0**
32,0	2,5	2,5	-	2,1	2,1	-	**32,0**
34,0	2,5	2,5	1,9	2,1	2,1	-	**34,0**
36,0	2,5	2,4	1,9	2,1	2,1	1,6	**36,0**
38,0	2,5	2,4	1,9	2,1	2,1	1,6	**38,0**
40,0	2,5	2,3	1,9	2,1	2,1	1,6	**40,0**
42,0	2,4	2,3	1,9	2,1	2,1	1,6	**42,0**
44,0	2,4	2,3	1,9	2,1	2,1	1,6	**44,0**
46,0	2,3	2,2	1,9	2,1	2,0	1,6	**46,0**
48,0	2,3	2,2	1,9	2,1	2,0	1,6	**48,0**
50,0	2,2	2,1	1,9	2,1	2,0	1,6	**50,0**
52,0	2,2	2,1	1,9	2,0	1,9	1,6	**52,0**
54,0	2,1	2,1	1,9	2,0	1,9	1,6	**54,0**
56,0	2,1	2,0	1,9	2,0	1,9	1,6	**56,0**
58,0	2,1	2,0	1,9	1,9	1,9	1,6	**58,0**
60,0	2,0	2,0	1,9	1,9	1,8	1,6	**60,0**
62,0	2,0	1,9	1,9	1,9	1,8	1,6	**62,0**
64,0	1,9	1,9	1,9	1,8	1,8	1,6	**64,0**
66,0	1,9	1,9	1,9	1,8	1,8	1,6	**66,0**
68,0	1,9	1,8	1,9	1,8	1,7	1,6	**68,0**
70,0	1,8	1,8	1,9	1,8	1,7	1,6	**70,0**
72,0	1,8	1,7	1,8	1,6	1,6	1,6	**72,0**
74,0	1,7	1,7	1,7	1,3	1,3	1,6	**74,0**
76,0	1,7	1,7	1,7	1,0	1,0	1,4	**76,0**
78,0	1,4	1,4	1,7	-	-	1,1	**78,0**
80,0	1,2	1,2	1,4	-	-	-	**80,0**
82,0	0,9	0,9	1,2	-	-	-	**82,0**
84,0	-	-	0,9	-	-	-	**84,0**

**Luffing under load • Unter Teillast wippbar • Inclinaison sous charge • Angulacion con carga • Brandeggio sotto carico • Изменение вылета под нагрузкой*

Load charts • Traglasten • Capacités de levage
Capacidades • Capacità • Таблицы грузоподъемности

Swingaway (hydraulic luffing) • Klappspitze (hydraulisch wippbar) • Extension treillis (déport hydraulique) • Plumín (angulable hidráulicamente) • Falcone (brandeggio idraulico) • Складной удлинитель стрелы (гидравлическое изменение вылета)

 74,8 - 80,0 m  12,0 m  8,5 m  360°  54,5 t

  EN 13000

m	74,8 12,0			80,0 12,0			m
	5°	* 5° - 20°	* 20° - 40°	5°	* 5° - 20°	* 20° - 40°	
16,0	8,4	-	-	-	-	-	**16,0**
18,0	8,4	-	-	6,8	-	-	**18,0**
20,0	8,4	8,2		6,8	-	-	**20,0**
22,0	8,4	8,2	7,8	6,8	6,7	6,7	**22,0**
24,0	8,4	8,2	7,7	6,8	6,7	6,7	**24,0**
26,0	8,4	8,2	7,6	6,8	6,7	6,7	**26,0**
28,0	8,4	8,2	7,6	6,8	6,7	6,7	**28,0**
30,0	8,4	8,2	7,5	6,8	6,7	6,7	**30,0**
32,0	8,4	8,2	7,4	6,8	6,7	6,7	**32,0**
34,0	8,4	8,2	7,3	6,8	6,7	6,7	**34,0**
36,0	7,9	7,7	7,3	6,8	6,7	6,7	**36,0**
38,0	7,6	7,2	7,2	6,8	6,7	6,7	**38,0**
40,0	7,2	7,0	6,7	6,2	6,2	6,7	**40,0**
42,0	6,4	6,4	6,5	5,4	5,4	5,9	**42,0**
44,0	5,7	5,7	6,1	4,7	4,7	5,1	**44,0**
46,0	5,0	5,0	5,4	4,0	4,0	4,4	**46,0**
48,0	4,4	4,4	4,7	3,4	3,4	3,8	**48,0**
50,0	3,8	3,8	4,1	2,9	2,9	3,2	**50,0**
52,0	3,2	3,2	3,5	2,4	2,4	2,7	**52,0**
54,0	2,7	2,7	3,0	1,9	1,9	2,2	**54,0**
56,0	2,2	2,2	2,5	1,4	1,4	1,7	**56,0**
58,0	1,7	1,7	2,0	0,9	0,9	1,2	**58,0**
60,0	1,3	1,3	1,5	-	-	-	**60,0**
62,0	-	0,9	1,1	-	-	-	**62,0**

**Luffing under load • Unter Teillast wippbar • Inclinaison sous charge • Angulacion con carga • Brandeggio sotto carico • Изменение вылета под нагрузкой*

 74,8 - 80,0 m  21,0 m  8,5 m  360°  54,5 t

  EN 13000

m	74,8 21,0			80,0 21,0			m
	5°	* 5° - 20°	* 20° - 40°	5°	* 5° - 20°	* 20° - 40°	
20,0	5,0	-	-	4,3	-	-	**20,0**
22,0	5,0	-	-	4,3	-	-	**22,0**
24,0	5,0	5,0	-	4,3	-	-	**24,0**
26,0	5,0	5,0	-	4,3	4,3	-	**26,0**
28,0	5,0	5,0	-	4,3	4,3	-	**28,0**
30,0	5,0	4,9	4,1	4,3	4,3	-	**30,0**
32,0	5,0	4,8	4,1	4,3	4,3	4,0	**32,0**
34,0	5,0	4,7	4,0	4,3	4,3	4,0	**34,0**
36,0	5,0	4,6	4,0	4,3	4,3	3,9	**36,0**
38,0	5,0	4,6	3,9	4,3	4,3	3,9	**38,0**
40,0	5,0	4,5	3,9	4,3	4,3	3,9	**40,0**
42,0	5,0	4,4	3,9	4,3	4,3	3,8	**42,0**
44,0	5,0	4,3	3,8	4,3	4,3	3,8	**44,0**
46,0	4,8	4,3	3,8	4,3	4,2	3,8	**46,0**
48,0	4,7	4,1	3,8	4,2	4,1	3,7	**48,0**
50,0	4,5	4,1	3,7	3,6	3,6	3,7	**50,0**
52,0	4,0	4,0	3,7	3,1	3,1	3,7	**52,0**
54,0	3,5	3,5	3,7	2,6	2,6	3,3	**54,0**
56,0	3,0	3,0	3,6	2,2	2,2	2,8	**56,0**
58,0	2,6	2,6	3,1	1,8	1,8	2,3	**58,0**
60,0	2,2	2,2	2,7	1,4	1,4	1,9	**60,0**
62,0	1,7	1,7	2,2	0,9	0,9	1,5	**62,0**
64,0	1,3	1,3	1,8	-	-	1,1	**64,0**
66,0	1,0	1,0	1,4	-	-	-	**66,0**
68,0	-	-	1,0	-	-	-	**68,0**

**Luffing under load • Unter Teillast wippbar • Inclinaison sous charge • Angulacion con carga • Brandeggio sotto carico • Изменение вылета под нагрузкой*

Swingaway (hydraulic luffing) • Klappspitze (hydraulisch wippbar) • Extension treillis (déport hydraulique) • Plumín (angulable hidráulicamente) • Falcone (brandeggio idraulico) • Складной удлинитель стрелы (гидравлическое изменение вылета)

 74,8 - 80,0 m  29,0 m  8,5 m  360°  54,5 t

  EN 13000

m	74,8 29,0			80,0 29,0			m
	5°	* 5° - 20°	* 20° - 40°	5°	* 5° - 20°	* 20° - 40°	
22,0	3,8	-	-	3,3	-	-	**22,0**
24,0	3,8	-	-	3,3	-	-	**24,0**
26,0	3,8	-	-	3,3	-	-	**26,0**
28,0	3,8	3,7	-	3,3	3,3	-	**28,0**
30,0	3,8	3,6	-	3,3	3,3	-	**30,0**
32,0	3,8	3,6	-	3,3	3,3	-	**32,0**
34,0	3,8	3,5	3,1	3,3	3,3	-	**34,0**
36,0	3,7	3,5	3,1	3,3	3,2	2,8	**36,0**
38,0	3,7	3,4	3,1	3,3	3,2	2,8	**38,0**
40,0	3,6	3,4	3,1	3,3	3,1	2,8	**40,0**
42,0	3,6	3,3	3,1	3,3	3,1	2,8	**42,0**
44,0	3,5	3,3	3,1	3,2	3,1	2,8	**44,0**
46,0	3,4	3,2	3,1	3,2	3,0	2,8	**46,0**
48,0	3,4	3,2	3,1	3,2	3,0	2,8	**48,0**
50,0	3,3	3,1	3,0	3,1	3,0	2,8	**50,0**
52,0	3,2	3,1	3,0	3,1	2,9	2,8	**52,0**
54,0	3,1	3,0	2,9	2,7	2,7	2,8	**54,0**
56,0	3,1	2,9	2,9	2,2	2,2	2,8	**56,0**
58,0	2,7	2,7	2,8	1,8	1,8	2,4	**58,0**
60,0	2,3	2,3	2,8	1,4	1,4	2,0	**60,0**
62,0	1,9	1,9	2,4	1,1	1,1	1,6	**62,0**
64,0	1,5	1,5	2,0	-	-	1,2	**64,0**
66,0	1,1	1,1	1,6	-	-	0,9	**66,0**
68,0	-	-	1,2	-	-	-	**68,0**
70,0	-	-	0,9	-	-	-	**70,0**

**Luffing under load • Unter Teillast wippbar • Inclinaison sous charge • Angulacion con carga • Brandeggio sotto carico • Изменение вылета под нагрузкой*

 74,8 - 80,0 m  37,0 m  8,5 m  360°  54,5 t

  EN 13000

m	74,8 37,0			80,0 37,0			m
	5°	* 5° - 20°	* 20° - 40°	5°	* 5° - 20°	* 20° - 40°	
24,0	2,5	-	-	-	-	-	**24,0**
26,0	2,5	-	-	2,1	-	-	**26,0**
28,0	2,5	-	-	2,1	-	-	**28,0**
30,0	2,5	2,5	-	2,1	2,1	-	**30,0**
32,0	2,5	2,5	-	2,1	2,1	-	**32,0**
34,0	2,5	2,5	1,9	2,1	2,1	-	**34,0**
36,0	2,5	2,4	1,9	2,1	2,1	1,6	**36,0**
38,0	2,5	2,4	1,9	2,1	2,1	1,6	**38,0**
40,0	2,5	2,3	1,9	2,1	2,1	1,6	**40,0**
42,0	2,4	2,3	1,9	2,1	2,1	1,6	**42,0**
44,0	2,4	2,3	1,9	2,1	2,1	1,6	**44,0**
46,0	2,3	2,2	1,9	2,1	2,0	1,6	**46,0**
48,0	2,3	2,2	1,9	2,1	2,0	1,6	**48,0**
50,0	2,2	2,1	1,9	2,1	2,0	1,6	**50,0**
52,0	2,2	2,1	1,9	2,0	1,9	1,6	**52,0**
54,0	2,1	2,1	1,9	2,0	1,9	1,6	**54,0**
56,0	2,1	2,0	1,9	2,0	1,9	1,6	**56,0**
58,0	2,0	1,9	1,9	1,8	1,8	1,6	**58,0**
60,0	2,0	1,9	1,8	1,4	1,4	1,6	**60,0**
62,0	1,9	1,9	1,7	1,1	1,1	1,6	**62,0**
64,0	1,6	1,6	1,7	-	-	1,2	**64,0**
66,0	1,2	1,2	1,7	-	-	0,9	**66,0**
68,0	0,9	0,9	1,3	-	-	-	**68,0**
70,0	-	-	1,0	-	-	-	**70,0**

**Luffing under load • Unter Teillast wippbar • Inclinaison sous charge • Angulacion con carga • Brandeggio sotto carico • Изменение вылета под нагрузкой*

Load charts • Traglasten • Capacités de levage
Capacidades • Capacità • Таблицы грузоподъемности

Swingaway (hydraulic luffing) • Klappspitze (hydraulisch wippbar) • Extension treillis (déport hydraulique) • Plumín (angulable hidráulicamente) • Falcone (brandeggio idraulico) • Складной удлинитель стрелы (гидравлическое изменение вылета)

 74,8 - 80,0 m  12,0 m  8,5 m  360°  45,0 t

  EN 13000

m	74,8 / 12,0			80,0 / 12,0			m
	5°	* 5° - 20°	* 20° - 40°	5°	* 5° - 20°	* 20° - 40°	
16,0	8,4	-	-	-	-	-	**16,0**
18,0	8,4	-	-	6,8	-	-	**18,0**
20,0	8,4	8,2	-	6,8	-	-	**20,0**
22,0	8,4	8,2	7,8	6,8	6,7	6,7	**22,0**
24,0	8,4	8,2	7,7	6,8	6,7	6,7	**24,0**
26,0	8,4	8,2	7,6	6,8	6,7	6,7	**26,0**
28,0	8,4	8,2	7,6	6,8	6,7	6,7	**28,0**
30,0	8,4	8,2	7,5	6,8	6,7	6,7	**30,0**
32,0	7,9	7,9	7,4	6,8	6,7	6,7	**32,0**
34,0	7,9	7,7	7,3	6,8	6,7	6,7	**34,0**
36,0	7,1	7,1	7,0	6,1	6,1	6,7	**36,0**
38,0	6,3	6,3	6,8	5,2	5,2	5,8	**38,0**
40,0	5,5	5,5	5,9	4,5	4,5	5,0	**40,0**
42,0	4,8	4,8	5,2	3,7	3,7	4,2	**42,0**
44,0	4,1	4,1	4,5	3,1	3,1	3,5	**44,0**
46,0	3,5	3,5	3,9	2,5	2,5	2,9	**46,0**
48,0	2,9	2,9	3,3	1,9	1,9	2,3	**48,0**
50,0	2,3	2,3	2,7	1,4	1,4	1,8	**50,0**
52,0	1,8	1,8	2,1	1,0	1,0	1,3	**52,0**
54,0	1,3	1,3	1,6	-	-	-	**54,0**
56,0	-	-	1,1	-	-	-	**56,0**

**Luffing under load • Unter Teillast wippbar • Inclinaison sous charge • Angulacion con carga • Brandeggio sotto carico • Изменение вылета под нагрузкой*

 74,8 - 80,0 m  21,0 m  8,5 m  360°  45,0 t

  EN 13000

m	74,8 / 21,0			80,0 / 21,0			m
	5°	* 5° - 20°	* 20° - 40°	5°	* 5° - 20°	* 20° - 40°	
20,0	5,0	-	-	-	-	-	**20,0**
22,0	5,0	-	-	4,3	-	-	**22,0**
24,0	5,0	5,0	-	4,3	-	-	**24,0**
26,0	5,0	5,0	-	4,3	4,3	-	**26,0**
28,0	5,0	5,0	-	4,3	4,3	-	**28,0**
30,0	5,0	4,9	4,1	4,3	4,3	-	**30,0**
32,0	5,0	4,8	4,1	4,3	4,3	4,0	**32,0**
34,0	5,0	4,7	4,0	4,3	4,3	4,0	**34,0**
36,0	5,0	4,6	4,0	4,3	4,3	3,9	**36,0**
38,0	5,0	4,6	3,9	4,3	4,3	3,9	**38,0**
40,0	5,0	4,5	3,9	4,3	4,3	3,9	**40,0**
42,0	4,8	4,3	3,9	4,3	4,3	3,8	**42,0**
44,0	4,8	4,3	3,8	3,9	3,9	3,8	**44,0**
46,0	4,2	4,2	3,8	2,7	3,3	3,8	**46,0**
48,0	3,6	3,6	3,7	2,2	2,7	3,5	**48,0**
50,0	3,1	3,1	3,7	1,7	2,2	2,9	**50,0**
52,0	2,7	2,7	3,3	1,3	1,7	2,4	**52,0**
54,0	2,2	2,2	2,8	0,9	1,3	1,9	**54,0**
56,0	1,7	1,7	2,3	-	0,9	1,5	**56,0**
58,0	1,3	1,3	1,9	-	-	1,1	**58,0**
60,0	0,9	0,9	1,4	-	-	-	**60,0**
62,0	-	-	1,0	-	-	-	**62,0**

**Luffing under load • Unter Teillast wippbar • Inclinaison sous charge • Angulacion con carga • Brandeggio sotto carico • Изменение вылета под нагрузкой*

Swingaway (hydraulic luffing) • Klappspitze (hydraulisch wippbar) • Extension treillis (déport hydraulique) • Plumín (angulable hidráulicamente) • Falcone (brandeggio idraulico) • Складной удлинитель стрелы (гидравлическое изменение вылета)

 74,8 - 80,0 m  29,0 m  8,5 m  360°  45,0 t

  EN 13000

m	74,8 29,0			80,0 29,0			m
	5°	* 5° - 20°	* 20° - 40°	5°	* 5° - 20°	* 20° - 40°	
22,0	3,8	-	-	3,3	-	-	**22,0**
24,0	3,8	-	-	3,3	-	-	**24,0**
26,0	3,8	-	-	3,3	-	-	**26,0**
28,0	3,8	3,7	-	3,3	3,3	-	**28,0**
30,0	3,8	3,6	-	3,3	3,3	-	**30,0**
32,0	3,8	3,6	3,1	3,3	3,3	-	**32,0**
34,0	3,8	3,5	3,1	3,3	3,3	2,8	**34,0**
36,0	3,7	3,5	3,1	3,3	3,2	2,8	**36,0**
38,0	3,7	3,4	3,1	3,3	3,2	2,8	**38,0**
40,0	3,6	3,4	3,1	3,3	3,1	2,8	**40,0**
42,0	3,6	3,3	3,1	3,3	3,1	2,8	**42,0**
44,0	3,5	3,3	3,1	3,2	3,1	2,8	**44,0**
46,0	3,3	3,2	3,1	3,2	3,0	2,8	**46,0**
48,0	3,3	3,1	3,1	2,8	2,8	2,8	**48,0**
50,0	3,2	3,1	3,0	2,3	2,3	2,8	**50,0**
52,0	2,7	2,7	3,0	1,8	1,8	2,5	**52,0**
54,0	2,2	2,2	2,8	1,4	1,4	2,0	**54,0**
56,0	1,8	1,8	2,4	1,0	1,0	1,6	**56,0**
58,0	1,5	1,5	2,0	-	-	1,2	**58,0**
60,0	1,1	1,1	1,6	-	-	-	**60,0**
62,0	-	-	1,2	-	-	-	**62,0**

**Luffing under load • Unter Teillast wippbar • Inclinaison sous charge • Angulacion con carga • Brandeggio sotto carico • Изменение вылета под нагрузкой*

 74,8 - 80,0 m  37,0 m  8,5 m  360°  45,0 t

  EN 13000

m	74,8 37,0			80,0 37,0			m
	5°	* 5° - 20°	* 20° - 40°	5°	* 5° - 20°	* 20° - 40°	
24,0	2,5	-	-	-	-	-	**24,0**
26,0	2,5	-	-	2,1	-	-	**26,0**
28,0	2,5	-	-	2,1	-	-	**28,0**
30,0	2,5	2,5	-	2,1	2,1	-	**30,0**
32,0	2,5	2,5	1,9	2,1	2,1	-	**32,0**
34,0	2,5	2,5	1,9	2,1	2,1	-	**34,0**
36,0	2,5	2,4	1,9	2,1	2,1	1,6	**36,0**
38,0	2,5	2,4	1,9	2,1	2,1	1,6	**38,0**
40,0	2,5	2,3	1,9	2,1	2,1	1,6	**40,0**
42,0	2,4	2,3	1,9	2,1	2,1	1,6	**42,0**
44,0	2,4	2,3	1,9	2,1	2,1	1,6	**44,0**
46,0	2,3	2,2	1,9	2,1	2,0	1,6	**46,0**
48,0	2,3	2,2	1,9	2,1	2,0	1,6	**48,0**
50,0	2,2	2,1	1,9	2,1	2,0	1,6	**50,0**
52,0	2,1	2,0	1,9	1,8	1,8	1,6	**52,0**
54,0	2,1	2,0	1,9	1,4	1,4	1,6	**54,0**
56,0	1,8	1,8	1,7	1,0	1,0	1,6	**56,0**
58,0	1,4	1,4	1,7	-	-	1,2	**58,0**
60,0	1,1	1,1	1,6	-	-	-	**60,0**
62,0	-	-	1,2	-	-	-	**62,0**
64,0	-	-	0,9	-	-	-	**64,0**

**Luffing under load • Unter Teillast wippbar • Inclinaison sous charge • Angulacion con carga • Brandeggio sotto carico • Изменение вылета под нагрузкой*

Load charts • Traglasten • Capacités de levage
Capacidades • Capacità • Таблицы грузоподъемности

Swingaway (hydraulic luffing) • Klappspitze (hydraulisch wippbar) • Extension treillis (déport hydraulique) • Plumín (angulable hidráulicamente) • Falcone (brandeggio idraulico) • Складной удлинитель стрелы (гидравлическое изменение вылета)

 74,8 - 80,0 m  12,0 m  8,5 m  360°  35,5 t

  EN 13000

m	74,8	12,0		80,0	12,0		m
	5°	* 5° - 20°	* 20° - 40°	5°	* 5° - 20°	* 20° - 40°	
16,0	8,4	-	-	-	-	-	**16,0**
18,0	8,4	-	-	6,8	-	-	**18,0**
20,0	8,4	8,2	-	6,8	-	-	**20,0**
22,0	8,4	8,2	7,8	6,8	6,7	6,7	**22,0**
24,0	8,4	8,2	7,7	6,8	6,7	6,7	**24,0**
26,0	8,0	8,2	7,6	6,8	6,7	6,7	**26,0**
28,0	7,9	7,9	7,6	6,8	6,7	6,7	**28,0**
30,0	7,9	7,9	7,4	6,8	6,7	6,7	**30,0**
32,0	6,9	6,9	7,3	5,8	5,8	6,5	**32,0**
34,0	5,9	5,9	6,5	4,9	4,9	5,5	**34,0**
36,0	5,1	5,1	5,6	4,0	4,0	4,6	**36,0**
38,0	4,3	4,3	4,8	3,3	3,3	3,8	**38,0**
40,0	3,6	3,6	4,1	2,6	2,6	3,1	**40,0**
42,0	2,9	2,9	3,4	1,9	1,9	2,4	**42,0**
44,0	2,3	2,3	2,8	0,9	1,4	1,8	**44,0**
46,0	1,8	1,8	2,2	-	-	1,3	**46,0**
48,0	1,3	1,3	1,7	-	-	-	**48,0**
50,0	-	-	1,2	-	-	-	**50,0**

**Luffing under load • Unter Teillast wippbar • Inclinaison sous charge • Angulacion con carga • Brandeggio sotto carico • Изменение вылета под нагрузкой*

 74,8 - 80,0 m  21,0 m  8,5 m  360°  35,5 t

  EN 13000

m	74,8	21,0		80,0	21,0		m
	5°	* 5° - 20°	* 20° - 40°	5°	* 5° - 20°	* 20° - 40°	
20,0	5,0	-	-	4,3	-	-	**20,0**
22,0	5,0	-	-	4,3	-	-	**22,0**
24,0	5,0	5,0	-	4,3	-	-	**24,0**
26,0	5,0	5,0	-	4,3	4,3	-	**26,0**
28,0	5,0	5,0	-	4,3	4,3	-	**28,0**
30,0	5,0	4,9	4,1	4,3	4,3	-	**30,0**
32,0	5,0	4,8	4,1	4,3	4,3	4,0	**32,0**
34,0	5,0	4,7	4,0	4,3	4,3	4,0	**34,0**
36,0	4,8	4,6	4,0	4,3	4,3	3,9	**36,0**
38,0	4,8	4,5	3,9	4,1	4,1	3,9	**38,0**
40,0	4,3	4,3	3,9	3,4	3,4	3,9	**40,0**
42,0	3,7	3,7	3,8	2,7	2,7	3,7	**42,0**
44,0	3,1	3,1	3,8	2,2	2,2	3,0	**44,0**
46,0	2,6	2,6	3,3	1,6	1,6	2,4	**46,0**
48,0	2,1	2,1	2,8	1,2	1,2	1,9	**48,0**
50,0	1,6	1,6	2,3	-	-	1,4	**50,0**
52,0	1,2	1,2	1,8	-	-	1,0	**52,0**
54,0	-	-	1,4	-	-	-	**54,0**
56,0	-	-	1,0	-	-	-	**56,0**

**Luffing under load • Unter Teillast wippbar • Inclinaison sous charge • Angulacion con carga • Brandeggio sotto carico • Изменение вылета под нагрузкой*

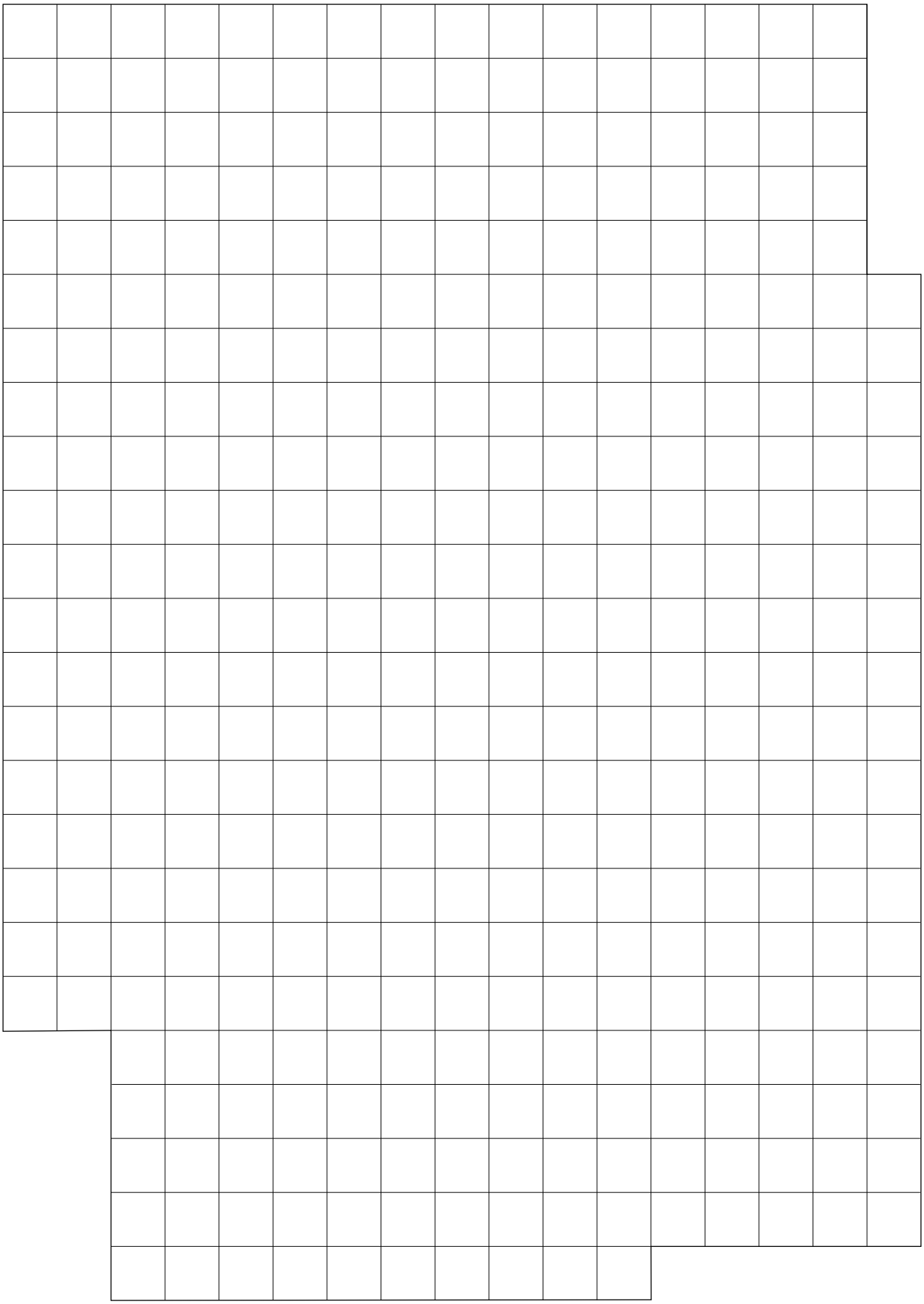

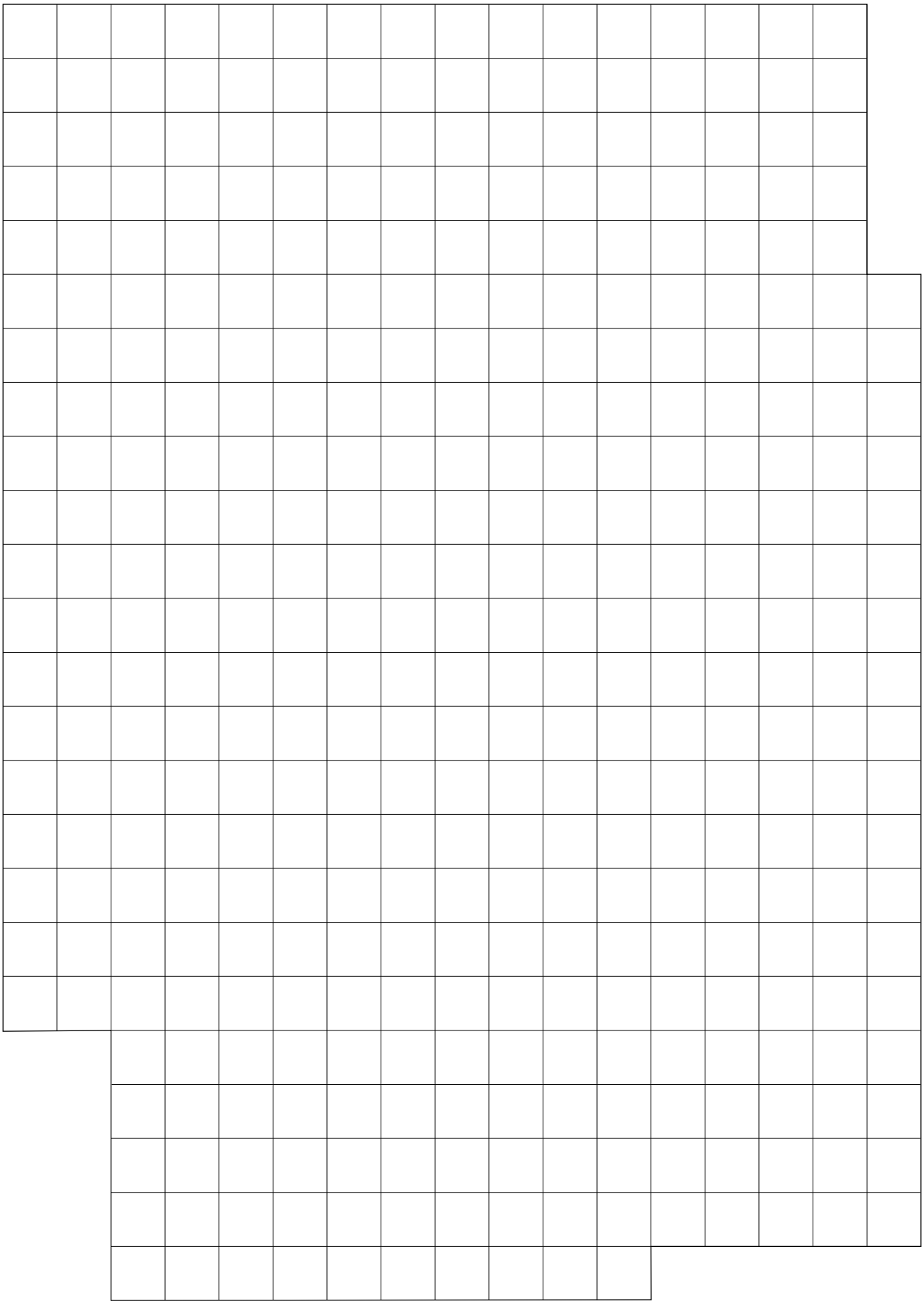

Symbols • Symbolerklärung • Glossaire des symboles • Glosario de simbolos • Glossario dei simboli • Символы



Axles
Achsen
Ponts
Ejes
Assali
Оси



Crane functions
Kranbewegungen
Mouvements de la grue
Funciones de la grúa
Funzioni della gru
Функции крана



Hookblock / Capacity
Hakenflasche / Traglast
Moufle / Force de levage
Gancho / Capacidad
Gancio / Capacità
Крюковой блок / Грузоподъемность



Speed
Geschwindigkeit
Vitesse
Velocidad
Velocità
Скорость



Axle load
Achslast
Charge à l'essieu
Carga por eje
Carico sugli assi
Нагрузка на ось



Crane travel
Fahrstellung
Déplacement de la grue
Grúa en translado
Traslazione gru
Перемещение крана



Hydraulic system
Hydrauliksystem
Circuit hydraulique
Sistema hidráulico
Impianto idraulico
Гидравлическая система



Suspension
Federung
Suspension
Suspensión
Sospensioni
Подвеска



Boom
Ausleger
Flèche
Pluma
Braccio
Стрела



Drive/Steer
Antrieb/Lenkung
Direction/Déplacement
Tracción/Dirección
Trazione/Sterzo
Ведущие/Управляемые оси



Lattice extension
Gitterspitze
Extension treillis
Extensión de celosia
Falcone tralicciato
Гусек



Transmission / Gear
Getriebe / Gang
Boîte de vitesses / Rapport
Transmisión / Cambio
Trasmissione / Cambio
Трансмиссия / передача



Boom elevation
Wippwerk
Relevage
Elevacion de pluma
Elevazione braccio
Подъем стрелы



Electrical system
Elektrische Anlage
Circuit électrique
Sistema eléctrico
Impianto elettrico
Электросистема



Lattice extension (luffing)
Gitterspitze (wippbar)
Extension treillis (volée variable)
Extensión de celosia (angulable hidráulicamente)
Falcone tralicciato (inclinabile)
Гусек (с изменением вылета)



Travel speed
Fahrgeschwindigkeit
Vitesse de déplacement
Velocidad de desplazamiento
Velocità di traslazione
Скорость движения



Boom telescoping
Teleskopieren
Télescopage de flèche
Telescopaje de pluma
Lunghezza braccio
Выдвижение стрелы



Engine
Motor
Moteur
Motor
Motore
Двигатель



Luffing Jib
Wippspitzenausleger
Volée variable
Plumín angulable
Falcone a volata variabile
Маневровый гусек



Tyres
Bereifung
Pneumatiques
Neumáticos
Pneumatici
Шины



Brakes
Bremsen
Freins
Frenos
Freni
Тормоза



Free on wheels
Freistehend
Sur pneus
Sobre neumàticos
Su gomme
Свободные внутренние колеса



Low range
Kriechgang
Gamme basse
Marchas cortas
Fuoristrada
Низкий диапазон



Cab
Kabine
Cabine
Cabina
Cabina
Кабина



Gradeability
Steigfähigkeit
Aptitude en pente
Superacion de pendientes
Pendenza superabile
Преодолеваемый уклон



Outriggers
Abstützung
Calage
Estabilizadores
Stabilizzatori
Выносные опоры



Carrier frame
Chassis-Rahmen
Châssis porteur
Bastidor
Telaio
Рама тягача



Main hoist
Haupthubwerk
Treuil principal
Cabrestante principal
Argano principale
Лебедка основного подъема



Radius
Ausladung
Portée
Radio
Raggio
Вылет



Counterweight
Gegengewicht
Contrepoids
Contrapeso
Contrappeso
Противовес



Auxiliary hoist
Hilfshubwerk
Treuil auxiliaire
Cabrestante auxiliar
Argano secondario
Лебедка вспомогательного подъема



Slewing/Working range
Drehwerk/Arbeitsbereich
Orientation/Rayon d'opération
Giro/Gama de trabajo
Rotazione/Area di lavoro
Поворот/ Рабочий диапазон

Manitowoc Cranes

Regional headquarters

Manitowoc - Americas
Manitowoc, Wisconsin, USA
Tel: +1 920 684 6621
Fax: +1 920 683 6277

Shady Grove, Pennsylvanie, USA
Tel: +1 717 597 8121
Fax: +1 717 597 4062

Manitowoc - Europe, Middle East, Africa
Ecully, France
Tel: +33 (0)4 72 18 20 20
Fax: +33 (0)4 72 18 20 00

China
Shanghai, China
Tel: +86 21 6457 0066
Fax: +86 21 6457 4955

Greater Asia-Pacific
Singapore
Tel: +65 6264 1188
Fax: +65 6862 4040

Regional offices

Americas
Brazil
Alphaville
Mexico
Monterrey
Chile
Santiago

Europe, Middle East, Africa
Czech Republic
Netvorice
France
Baudemont
Cergy
Decines
Germany
Langenfeld
Hungary
Budapest
Italy
Lainate
Netherlands
Breda
Poland
Warsaw
Portugal
Baltar
Russia
Moscow
U.A.E.
Dubai
U.K.
Buckingham

China
Beijing
Chengdu
Guangzhou
Xian

Greater Asia - Pacific
Australia
Adelaide
Brisbane
Melbourne
Sydney
India
Calcutta
Chennai
Delhi
Hyderabad
Pune
Korea
Seoul
Philippines
Makati City
Singapore

Factories

Brazil
Alphaville
China
TaiAn
Zhangjiagang
France
Charlieu
Moulins
Germany
Wilhelmshaven
India
Pune
Italy
Niella Tanaro
Portugal
Baltar
Fânzeres
Slovakia
Saris
U.S.A.
Manitowoc
Port Washington
Shady Grove

This document is non-contractual. Constant improvement and engineering progress make it necessary that we reserve the right to make specification, equipment, and price changes without notice. Illustrations shown may include optional equipment and accessories and may not include all standard equipment.

Die Angaben in diesem Dokument erfolgen ohne Gewähr. Wir verbessern unsere Produkte ständig und integrieren den technischen Fortschritt. Aus diesem Grund behalten wir uns das Recht vor, die technischen Daten, die Ausstattungsdetails und die Preise unserer Maschinen ohne Vorankündigung zu ändern.

Ce document est non-contractuel. Du fait de sa politique d'amélioration constante de ses produits liée au progrès technique, la Société se réserve le droit de procéder sans préavis à des changements de spécifi cations, d'équipement ou de prix. Les illustrations peuvent comporter des équipements ou accessoires optionnels ou ne pas comporter des équipements standards.

Este documento no es contractual. El perfeccionamiento constante y el avance tecnológico hacen necesario que la empresa se reserve el derecho de efectuar cambios en las especifi caciones, equipo y precios sin previo aviso. En las ilustraciones se puede incluir equipo y accesorios opcionales y es posible que no se muestre el equipo normal.

Documento non contrattuale. In considerazione della sua politica di costante miglioramento dei prodotti connesso al progresso tecnico, la Società si riserva il diritto di modifi care senza preavviso specifiche, equipaggiamenti o prezzi.
Le illustrazioni possono contenere equipaggiamenti o accessori optional o non contenere equipaggiamenti standard.

Данный документ не является контрактным. Принимая во внимание необходимость постоянного совершенствования и модернизации мы оставляем за собой право изменять спецификации, конструкции и стоимость без предварительного уведомления. Приведенные иллюстрации могут содержать дополнительные компоненты и принадлежности, не входящие в стандартный комплект поставки оборудования.

©2011 Manitowoc
Printed in France
Form N° GMK6300L
Part N° 01-GMK6300L-00-Oct2011